Helios
LA MARQUE DES PROS

Gamme Extra-plate
De 220 à 2000 m³/h.

Centrales double flux extra-plates pour montage plafonnier suspendu.

KWL EC 1400 D

NOUVEAU!

ECgreen Vent

KWL EC 1400 D Pro

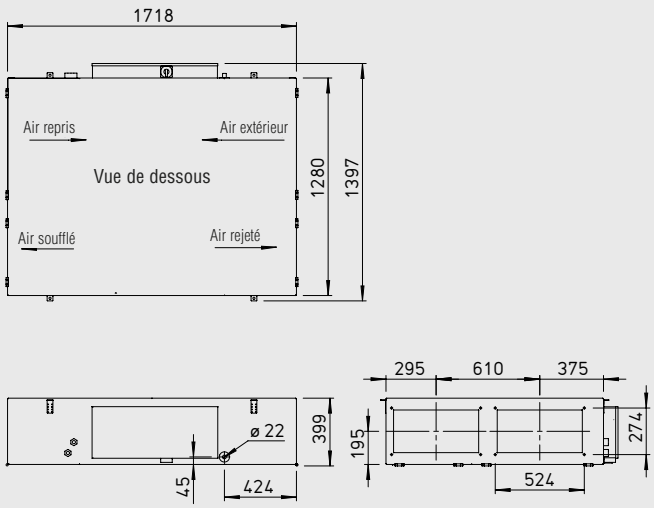

Dim. en mm

Centrale double flux extra-plate avec récupération d'énergie, pour montage plafonnier suspendu. Idéale pour la ventilation centralisée des locaux résidentiels, tertiaires et industriels.

Caractéristiques principales

- Haute efficacité énergétique, testée selon les critères du PassivHaus Institut.
- Unité très compacte avec nombreuses variantes d'équipements.
- Flexibilité de raccordement, simplicité d'installation.

Nota

Version verticale, montage sur chant disponible sur demande.

Caisson

- Panneau double peau en tôle acier galvanisé, isolation périphérique thermique et phonique en laine minérale, épaisseur 30 mm.
- Portes d'accès aux filtres, disposées sous l'appareil, ouverture sans outillage.
- Montage plafonnier, suspension par équerres avec plots antivibratoires fournis de série.

Echangeur à plaques

A contre-courant et en aluminium. Grande surface d'échange, rendement jusqu'à 90 %. Facilement extractible pour un entretien aisé.

Ventilation

L'introduction et l'extraction de l'air sont assurées par deux ventilateurs centrifuges à réaction et à faible consommation, de technologie EC. Leur régulation intégrée permet un fonctionnement à débit constant ou pression constante.

Raccordement conduits

Raccordement air extérieur, rejeté, soufflé et repris sur conduits rectangulaires ou circulaires DN 315 mm.

Evacuation des condensats

Bac de récupération des condensats placé sous l'échangeur. Tube d'écoulementsur la face latérale de l'appareil, coté armoire électrique, à raccorder sur site au réseau des EP/EU.

Filtres

De série, la centrale est fournie avec un filtre F 7 sur l'air extérieur et un filtre F 5 sur l'air air repris pour la protection de l'échangeur de chaleur. Des pressostats différentiels contrôlent le colmatage des filtres. Tous les filtres sont faciles d'accès pour la maintenance.

Protection antigel/préchauffage

Une batterie électrique permet de préchauffer l'air entrant en cas de températures extérieures négatives et protège ainsi l'échangeur contre le risque de givrage. C'est la garantie d'un bon fonctionnement et d'une récupération de chaleur optimale même en période de grand froid.

Régulation

Une commande à distance tactile avec navigation intuitive est fournie d'usine.
Elle se monte en apparent et permet les fonctions suivantes:

- Marche-arrêt à distance de la centrale
- Programmation journalière ou hebdomadaire
- Choix du mode de fonctionnement: manuel ou automatique
- Fonctionnement au choix: débit constant ou pression constante
- Le point de fonctionnement peut être défini librement, dans la limite des caractéristiques de l'appareil.
- Décalage des points de fonctionnement soufflage/extraction
- Régulation par sonde de CO_2 ou hygrométrique
- Régulation par une GTC via le port RS 485.
- Fonction free cooling
- Asservissement de registres externes
- Asservissement CMSI par contacts secs
- Contrôle du colmatage des filtres.
- Affichage et report des défauts, filtres etc..
- Affichage de la température de soufflage etc..

Chauffage (Type KWL EC.. Pro WW)

Une batterie à eau chaude intégrée, permet d'augmenter la température de soufflage pour un meilleur confort. La température de l'air soufflé est réglée sur la commande à distance.
Pour la commande de la batterie eau chaude, l'utilisation d'un module hydraulique (Type WHSH 1100 24V (0-10V), accessoire) est conseillé.

WHSH 1100 24V (0-10V) N° 8819

Fonctionnement été

Equipé de série d'une commande de bypass automatique pour un haut niveau de confort.

Raccordement électrique

Coffret de commande placé sur la face latérale, facilement accessible. Equipé d'un interrupteur de proximité cadenassable accessible par le dessous de l'appareil.

Acessoires	Page
KWL®-Péripherie	46+
– Système distribution d'air	56+
– Autres accessoires	56+

Accessoires – Détails
Volets + grilles, conduits + accessoires, traversées de toit, bouches d'extraction.
Voir catalogue général

KWL EC 1400 D Pro

Fréquence		Hz	Tot.	125	250	500	1k	2k	4k	8k
L_{WA}	Air repris	dB(A)	60	51	53	53	50	51	49	45
L_{WA}	Air soufflé	dB(A)	80	63	68	71	71	75	71	70

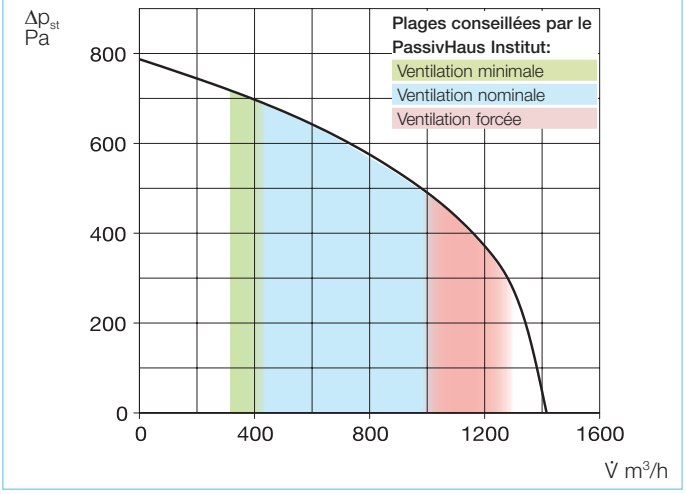

Commande à distance tactile, montage en apparent

Les fonctions décrites ci-contre sont paramétrables à partir de la commande à distance tactile livrée de série.
Le menu de navigation est particulièrement convivial, des textes et graphiques simples s'affichent sur l'écran à chaque impulsion.
Raccordement par câble longueur 5 m fourni de série.

Filtres de rechange tous types

– 1 filtre F 5
ELF-KWL 1400 D/5 N° 4193
– 1 filtre F 7
ELF-KWL 1400 D/7 N° 4195

Accessoires KWL .. Pro WW

Module hydraulique
Régule la puissance de la batterie à eau chaude avec une vanne à 3 voies 24 V (0-10 V) et la température de l'air soufflé. Le module est livré complet, inclus les thermomètres départ et retour, la pompe de circulation à trois étages et les flexibles de raccordement.
WHSH 1100 24V (0-10V) N°8819

Accessoires communs

Transformation rond/carré
Transformation symétrique pour le raccordement de conduits circulaires Ø 315 mm sur la centrale. Fixation simple par 4 vis.
Type KWL-ÜS 1400 D N° 4207

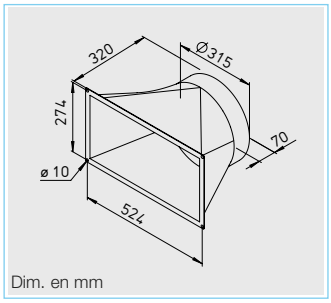

Manchette souple
Toile souple PVC avec 2 colliers de serrage.
FM 315 N° Réf. 1674

Sonde CO_2
Pour la mesure du taux de CO_2 dans l'air ambiant. Pilote la centrale sur l'ensemble de la plage de fonctionnement afin de maintenir le taux de CO_2 sous la valeur de consigne. Raccordement d'une seule sonde CO_2 ou hygrométrique possible.
Dim. mm (LxHxP) 95 x 97 x 30
KWL EC-CO_2 N° Réf. 9988

Sonde hygrométrique
Pour la mesure de l'humidité de l'air ambiant. Pilote la centrale sur l'ensemble de la plage de fonctionnement afin de maintenir le taux d'hygrométrie sous la valeur de consigne. Raccordement d'une seule sonde hygrométrique.
Dim. mm (LxHxP) 95 x 97 x 30
KWL EC-FF N° Réf. 9989

Caractéristiques techniques							
	KWL EC 1400 D **Type**			N° Réf.	**KWL EC 1400 D** Avec batterie eau chaude **Type**		N° Réf.
Montage plafonnier	**KWL EC 1400 D Pro**			4173	**KWL EC 1400 D Pro WW**		4174
Débit d'air*	❸	❷	❶		❸	❷	❶
Air soufflé / air repris env. V̇m³/h	1000	650	400		1000	650	400
Niveau sonore dB(A)**							
Air soufflé L_{WA} (puissance sonore)	80	71	60		80	71	60
Air repris L_{WA} (puissance sonore)	60	51	39		60	51	39
Puissance absorbée ventilateurs 2 x W	225	140	80		225	140	80
Tension / Fréquence	3N~ 400 V, 50 Hz				3N~ 400 V, 50 Hz		
Courant nominal A – Ventilation seule	6,2 / – / –				6,2 / – / –		
– Préchauffage	– / 6,5 / 6,5				– / 6,5 / 6,5		
– Max. total	6,2 / 6,5 / 6,5				6,2 / 6,5 / 6,5		
Puissance chauffage kW	–				4,7 (pour 60/40 °C) / 4,2 (pour 50/40 °C) / 2,7 (pour 40/30 °C)		
Préchauffage électrique kW	4,5				4,5		
Bypass été	automatique				automatique		
Branchement selon schéma N°	1007				1007		
Températures de fonctionnement	–20 °C à +40 °C				–20 °C à +40 °C		
Poids env. kg	185				190		

* Ces valeurs se rapportent aux plages de travail définies par le PHI (Passivhaus Institut). ** pour 100 Pa