ECgreenVent®

La ventilation du futur.

PROSP'AIR
03 88 05 56 46

Helios
LA MARQUE DES PROS

EC greenVent®

La ventilation du futur.

Page

L'enjeu énergétique.	**2**	
Technologie EC. La solution.	**4**	
Ventilateurs EC. Avantages.	**6**	
Caissons centrifuges EC		**8**
– GigaBox GB.. EC, Ø 250 à 710 mm	10	
– MegaBox MB.. EC, Ø 250 à 400 mm	19	
Ventilateurs InlineVent® EC, gaines circulaires		**24**
– MultiVent® MV.. EC, Ø 125 à 200 mm	26	
– SlimVent® SVR.. EC, Ø 125 à 200 mm	26	
– RR.. EC, Ø 160 à 315 mm	28	
Ventilateurs insonorisés Acoustic Line EC		**24**
– SilentBox® SB.. EC, Ø 125 à 400 mm	34	
– SlimVent® SVS.. EC, Ø 125 à 200 mm	34	
Ventilateurs InlineVent® EC, gaines rectangul.		**46**
– KR.. EC, à réaction 30 x 15 cm à 100 x 50 cm	48	
– SKR.. EC, insonorisé 60 x 35 cm à 100 x 50 cm	54	
Tourelles centrifuges EC		**62**
– RD.. EC, en tôle acier galvanisé, Ø 225 à 450 mm	62	
Régulateurs pour ventilateurs EC		**72**
– Régulateur universel EUR EC pour ventilateurs EC 1~ et 3~	72	
– Potentiomètre de vitesse P.., encastrable ou apparent	73	

ECgreenVent®

ECgreenVent®

L’enjeu énergétique.
Relever aujourd’hui les défis de demain.

La maîtrise de l’énergie est un sujet de préoccupation mondiale. La progression rapide de la croissance économique et de la population mondiale entraînent une demande toujours plus forte. On estime que d’ici 2030, la demande énergétique aura augmenté de 40 %.

Cela n’est pas sans conséquence sur l’environnement et il devient de plus en plus urgent de trouver des sources d’approvisionnement énergétique durables et raisonnées.

Améliorer l'efficacité énergétique. Une priorité.
L’amélioration de l’efficacité énergétique est la mesure la plus efficace et la plus économique qui soit pour garantir un approvisionnement en énergie sûr et éco-responsable. En France, le secteur «résidentiel / tertiaire» consomme 44 % de l’énergie finale, le secteur «transports» 32 % et le secteur «industrie / sidérurgie / agriculture» 24 % (voir graphique).
Au niveau national, c’est l’ensemble de ces acteurs qui est amené à réagir.

Il y a quelques années encore les efforts se concentraient principalement autour de l’optimisation des systèmes de chauffage. A présent, dans la grande majorité des bâtiments non résidentiels, de plus en plus de paramètres tels que la ventilation, le refroidissement ou l'éclairage sont intégrés dans le bilan énergétique.

Répartition de la consommation énergétique finale par secteurs en France en 2010

24 % Industrie, sidérurgie, agriculture
32 % Transports
44 % Résidentiel, tertiaire

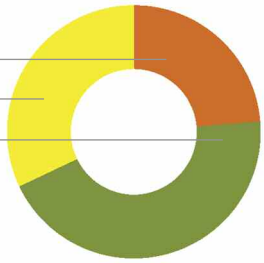

Source: Ministère de l’écologie, du développement durable, des transports et du logement.

410 TWh
Consommation des ventilateurs par an en Europe

Réduction annuelle visée par la directive européenne sur l’éco-conception.

34 TWh

La ventilation.
Un fort potentiel d'économie.
Une attention toute particulière doit être portée sur la ventilation. En effet, d'après la Commission européenne, la consommation énergétique des ventilateurs en Europe s'élève à environ 410 TWh par an. Soit un potentiel d’économies considérable pour atteindre les objectifs de la directive relative à l'éco-conception des moteurs et des ventilateurs.
Cette directive vise une économie d'environ 16 millions de tonnes de CO_2 par an et une réduction de la consommation énergétique de 34 TWh.

Helios, en tant que l'un des fabricants de ventilateurs leader sur le marché européen, a adopté une démarche proactive dans le domaine des économies d’énergie et propose d'ores et déjà un programme EC complet.
Par l’utilisation de moteurs à commutation électronique EC, il est possible de réaliser plus de 50 % d’économies d’énergie en variation de vitesse.

ECgreenVent®

Principe simple, impact important.

De manière générale, les ventilateurs sont équipés d'un moteur asynchrone (AC). Sa vitesse de rotation est définie par le champ magnétique induit qui est fonction du nombre de pôles des enroulements, de la fréquence du courant (généralement 50 Hz) ainsi que du glissement.

Exemple pour un moteur bipolaire, 50 Hz:
50 Hz x 60 sec / 1 paire de pôles
– 5 % glissement **= 2850 tours/min.**

A l'inverse, avec un moteur EC, le champ tournant sans balai est produit par une commutation électronique continue et un ajustement aux conditions de fonctionnement requises.
Des aimants permanents forment les pôles magnétiques, la fréquence du courant n'est pas déterminante.
L'enroulement du moteur est alimenté en énergie par une fréquence de commutation définie et alternante, en fonction du nombre maximal de tours souhaités.
Le résultat est une régulation continue, quasiment linéaire, sur toute la plage de vitesse de rotation (Fig. 2).

La mise en place de moteurs équipés de la technologie EC, plus moderne et plus efficace, permet d'atteindre un rendement ventilateur nettement plus élevé (Fig. 3) dû à l'absence de perte d'entrefer, de cuivre et de glissement.

De plus, les ventilateurs EC ne s'usent pas, ne demandent aucun entretien et se caractérisent par leur fonctionnement très discret dû à l'absence de résonnance magnétique du moteur.

Fig. 1 **Conso. d'énergie en régulation**

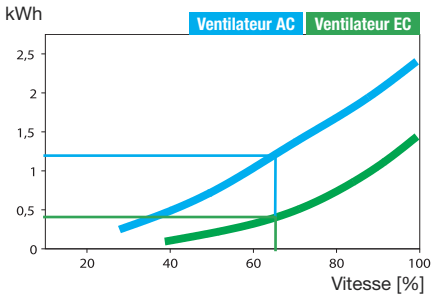

Fig. 2 **Régulation de vitesse**

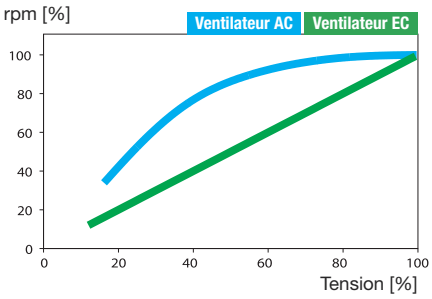

Fig. 3 **Taux de rendement**

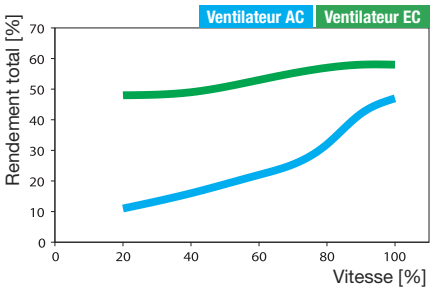

Points décisifs :
Economies d'énergies et réduction des coûts de fonctionnement.
Grâce à l'efficience de la technologie EC, il est possible de réaliser plus de 50 % d'économies d'énergie en régulation. En fonctionnement nominal, c'est-à-dire à vitesse maximale, l'économie peut atteindre jusqu'à 30 %. Les ventilateurs fonctionnant pour la plupart en vitesse régulée, une réduction des coûts de fonctionnement de 50 % peut être réalisée par la mise en place de ventilateurs EC (Fig. 1). À cela viennent s'ajouter des coûts d'investissement plus bas pour la régulation et le contrôle de la vitesse.

La supériorité de la technique EC en régulation de vitesse
En matière de régulation de vitesse, les avantages de la technique EC sont probants.
Alors que la vitesse de rotation des ventilateurs AC est souvent réglée à l'aide de régulateurs à transformateurs multi-étages onéreux ou de régulateurs par hachage de phases, les ventilateurs EC offrent des solutions beaucoup plus économiques.
Étant donné que les composants nécessaires à la régulation sont déjà contenus dans le circuit électronique du moteur EC, seul un signal de commande (potentiomètre de vitesse) suffit.

Des différences de rendement flagrantes
Avec les moteurs AC, il faut s'accommoder des pertes de rendement résultant principalement du glissement dans la plage de régulation de vitesse (Fig. 3).
Les moteurs EC ne présentent pas ces inconvénients. Les pertes moteur restent très faibles sur toute la plage de régulation.

Les moteurs EC sont des moteurs synchrones à courant continu sans collecteur spécialement conçus pour les équipements de ventilation et de climatisation.

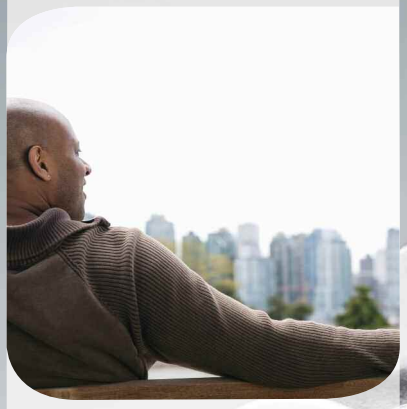

ECgreenVent®

Du concret.

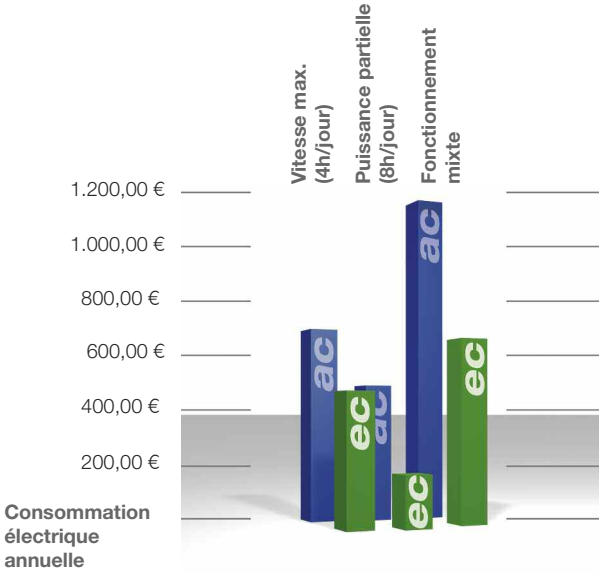

Avantages de la technologie EC

- + Rendement très élevé, surtout en fonctionnement régulé.
- + Jusqu'à 30 % d'économies d'énergie en fonctionnement pleine puissance et jusqu'à plus de 50 % en fonctionnement régulé.
- + Dépasse les exigences de la directive relative à l'éco-conception 2015.
- + Amortissement à court terme.
- + Régulation continue, quasiment linéaire.
- + Régulation de 0 à 100 % en toute simplicité et à faible coût avec un potentiomètre de vitesse.
- + L'électronique de régulation intégrée (signal 0 - 10 V) épargne les solutions coûteuses et énergivores, telles que le régulateur à transformateur ou par hachage de phases.
- + Contrôle électronique de température intégré.
- + Fonctionnement discret, silencieux et sans résonnance magnétique.
- + Utilisation universelle dans une grande gamme de tension ainsi que dans les réseaux de 50 et 60 Hz.

	ac Type GBD 710/6/6	ec Type GBD EC 710	
Mode de fonctionnement 1	**Vitesse max. 100 %**	**Vitesse max. 100 %**	**Economie**
Puissance électrique absorbée W	1930	1295	
Heures fonctionnement /an (4h/jour)	1470	1470	
Consommation électrique en kWh/an	2837	1904	933 kWh/an
Coût énergie /an (0,1209 euros/kWh)	342,99	230,19	112 € par an
Economie annuelle en %			**33%**
Mode de fonctionnement 2	**Puissance partielle 50 % (140V)**	**Puissance partielle 50 % (5V)**	
Puissance électrique absorbée W	700	260	
Heures fonctionnement /an (8h/jour)	2920	2920	
Consommation électrique en kWh/an	2044	759	1285 kWh/a
Coût énergie /an (0,1209 euros/kWh)	247,19	91,76	155,36 € par an
Economie annuelle en %			**63%**
Fonctionnement (modes 1 + 2)	**Mixte**	**Mixte**	
Consommation électrique en kWh/an	4881	2663	2218 kWh/a
Coût énergie /an (0,1209 euros/kWh)	590,11	321,95	269 € par an
Economie annuelle en %			**45%**

Mot clé : amortissement

En raison de son rendement élevé et de son faible coût de fonctionnement, le moteur EC convient particulièrement aux installations prévues pour de longues heures de fonctionnement. Et malgré son prix d'acquisition plus élevé, si le calcul d'amortissement tient compte des solutions de régulation plus économiques ainsi que des frais d'installation réduits, il en résulte une courte durée d'amortissement.

Deux exemples parmi d'autres.

Le large programme de ventilateurs EC d'Helios comprend 60 nouveaux types répartis dans 10 gammes distinctes pour un débit d'air de 150 à 16000 m³/h. Selon les types, caissons centrifuges, ventilateurs de gaines circulaires, rectangulaires ou tourelles EC il est possible de réaliser des économies de 40 à 70 % avec la régulation de vitesse, par rapport à une solution avec des ventilateurs AC et variateurs traditionnels.

ECgreenVent®

Optimisation des coûts et gestion durable des ressources : une obligation responsable.

Dans le milieu industriel, les frais d'acquisition et de fonctionnement des ventilateurs et des appareils de régulation devront à l'avenir être calculés au plus juste.

Les entreprises visionnaires ont d'ores et déjà reconnu le potentiel d'économie qu'offre la technologie EC et l'ont adoptée. En raison de l'excellente efficacité de fonctionnement, les frais d'investissement pour l'achat de ventilateurs EC sont rapidement amortis et rentabilisés.

La consommation énergétique baisse durablement et ainsi, vous contribuez activement à la protection de l'environnement. En outre, la régulation des ventilateurs équipés de moteurs de technologie EC est compatible avec les systèmes de gestion technique des bâtiments (GTC), qui sont eux-mêmes une source importante d'économie d'énergie.

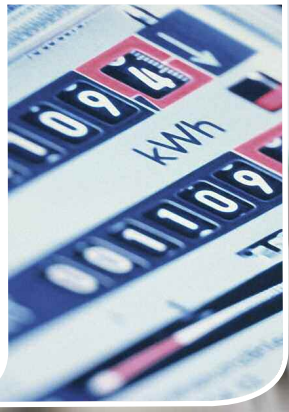

Les caissons GigaBox équipés de la technologie EC sont de véritables talents multifonctionnels. Ils offrent une flexibilité quasiment illimitée dans de nombreux domaines d'application:

- Une construction compacte à cadre autoportant, ainsi que des accessoires simples à mettre en place, permettent par permutation des panneaux du caisson, une parfaite adaptation aux contraintes du chantier.
- Nombreuses possibilités d'installation grâce aux 5 directions de rejet.
- Mise en place aisée, grâce aux anneaux de levage montés de série sur tous les modèles.
- Idéals pour véhiculer des débits d'air moyens et importants dans des réseaux aérauliques de tous types, à fortes pertes de charge.

Les GigaBox Helios sont livrés de série avec :

- Une pièce de transformation côté refoulement pour un écoulement aéraulique avec un minimum de pertes de charge.
- Des manchettes souples pour éviter la transmission de vibrations et pour le raccordement aux conduits de diamètres normalisés.

La gamme GigaBox EC comprend au total 10 modèles pour des débits de 2000 à 16 000 m^3/h et pour des DN de 250 à 710 mm.

Un moteur EC, haut rendement, à rotor extérieur, régulable, avec une turbine réaction à roue libre, assurent un fonctionnement efficient et un faible niveau sonore.

GigaBox avec grille pare-pluie refoulement (accessoire).

Montage extérieur avec console murale (accessoire).

Installation sur toit avec toiture et grille pare-pluie (accessoires).

Installation en combles avec plots antivibratoires (accessoire).

La gamme MegaBox EC possède des qualités exceptionnelles :

- Ventilateur centrifuge insonorisé.
- Groupe moto-turbine monté sur porte avec charnières pour un nettoyage et un entretien facilités.
- Moteur EC haut rendement à bride, régulable, placé hors du flux d'air. Protection électro-thermique intégrée.
- Evacuation des condensats et anti-gouttes de série à l'ouverture de la porte.
- Haut rendement total, basse consommation de courant et faible niveau sonore par l'utilisation d'une turbine centrifuge haute efficacité.
- Régulation progressive économique par potentiomètre (acc).

Parfaite combinaison entre la turbine centrifuge, l'enveloppe et le moteur: la garantie d'une utilisation et d'un fonctionnement économiques.

Le MegaBox EC peut être utilisé dans des conditions de fonctionnement extrêmes, par exemple pour la ventilation d'air chargé de poussières, graisses et d'humidité, à une température pouvant aller jusqu'à 120 °C.

- Idéal pour l'extraction d'air sur hottes de cuisines collectives non classées.
  Répond à la norme VDI 2052.

Photos non contractuelles

Isolation thermique et acoustique optimale par panneaux double peau en acier galvanisé avec isolation en laine minérale haute densité épaisseur 50 mm sur tous les cotés de l'appareil. Non inflammable selon DIN 4102.

Quatre pieds supports renforcés équipés de plots antivibratoires permettent une mise en oeuvre aisée et un fonctionnement sans vibration.

Paroi intérieure en acier galvanisé permettant un nettoyage rapide et efficace avec par ex. un nettoyeur à vapeur.

Gamme GB EC

Nombreuses possibilités d'installation et de montage grâce aux 5 emplacements possibles de la pièce de transformation.

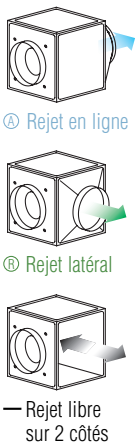

GBW EC 250

Fréquence		Hz	Tot.	125	250	500	1k	2k	4k	8k
L_{WA}	Rayonnée	dB(A)	51	41	48	44	41	39	36	29
L_{WA}	Aspiration	dB(A)	63	44	54	56	58	57	52	45
L_{WA}	Refoulement	dB(A)	67	45	57	59	62	62	56	50

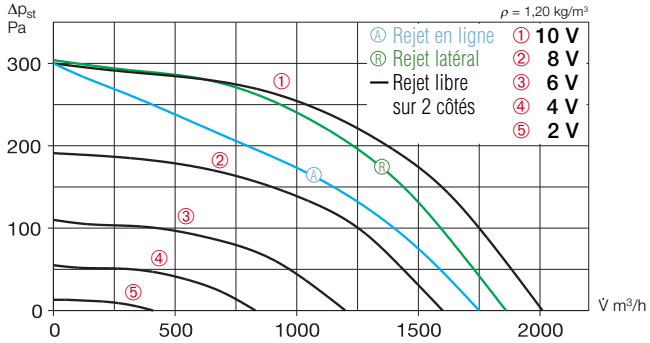

	Refoulement libre					
Tension V	**n** min⁻¹	**V̇** m³/h	**P** W	**I** A	**Lp** dB(A)	**SFP** kW/m³/s
10	1650	2010	120	0,79	31	0,22
8	1325	1600	70	0,46	28	0,15
6	1000	1200	35	0,25	22	0,11
4	710	830	21	0,18	17	0,09

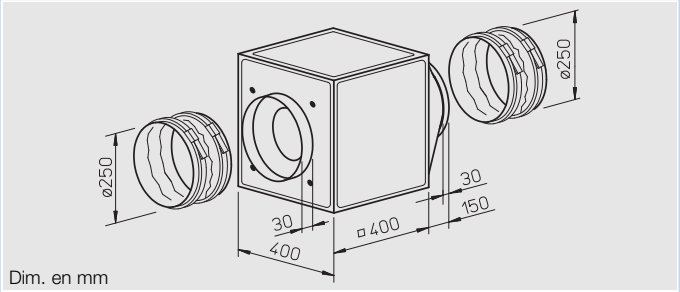

■ Description

■ Caisson

Construction à cadre autoportant en profilés d'aluminium.
Panneaux latéraux double peau, épaisseur 20 mm en acier galvanisé, avec isolation thermique et phonique en laine minérale non inflammable.
Coté aspiration avec pavillon d'entrée d'air profilé, virole en tôle et manchette souple pour le raccordement au conduit.
Côté refoulement, avec pièce de transformation (rond/carrée) pour un écoulement aéraulique avec un minimum de pertes de charge et manchette souple pour éviter la transmission de vibrations.
Mise en place aisée grâce aux anneaux de levage montés de série.

☐ Turbine

Turbine centrifuge à roue libre, haut rendement, en aluminium à entraînement direct. Efficacité énergétique avec faible niveau sonore. Equilibrage dynamique du groupe mototurbine, selon norme ISO 1940 G. 6.3.

☐ Entraînement

Moteur EC à rotor extérieur et vitesse variable, économique et à haut rendement, protection IP 54. Monté sur roulements à billes, sans entretien et antiparasité.

☐ Raccordement électrique

Boîte à bornes de série (IP 54) montée sur câble d'alimentation.

☐ Protection moteur

Protection électrothermique intégrée pour le moteur EC et sa régulation.

☐ Régulation

Régulation progressive de vitesse par potentiomètre ou par régulateur universel (voir tableau).
Vitesses de fonctionnement pour exemple, voir les courbes caractéristiques ci-dessus.

☐ Montage

Nombreuses possibilités d'installation et de montage, grâce aux 5 emplacements possibles de la pièce de transformation.
Pour un montage contre le mur, utiliser la console murale (accessoire).
Possibilité de pose à l'extérieur avec une toiture pare-pluie et une grille de protection (accessoire).

■ Niveau sonore

Au-dessus des courbes caractéristiques sont indiqués les spectres acoustiques en dB(A):
- Puissance sonore rayonnée
- Puissance sonore aspiration
- Puissance sonore refoulement
- La pression sonore rayonnée à 4 m en champ libre est indiquée dans le tableau des types ainsi que dans le tableau des tensions placé sous les courbes.

■ Accessoires

Plots antivibratoires pour montage à l'intérieur. 1 jeu = 4 pcs.
SDD-U N° Réf. 5627

Console murale
pour fixation au mur.
GB-WK 250 N° Réf. 5625

Grille pare-pluie refoulement
GB-WSG 250 N° Réf. 5637

Toiture pare-pluie
pour montage à l'extérieur.
GB-WSD 250 N° Réf. 5746

Bac de récupération condensats
avec piquage pour raccordement sur tuyau d'évacuation.
GB-KW 250 N° Réf. 5642

☐ Autres accessoires	Page
Régulateur universel, potentiomètre de vitesse	72+

Type	N° Réf.	Raccordement Ø	Débit à l'air libre	Vitesse nominale	Pression sonore rayonnée	Puissance absorbée	Courant absorbé	Schéma de branchement	Température max. du fluide	Poids net env.	Régulateur universel		Potentiomètre de vitesse encastrable		Potentiomètre de vitesse apparent	
		mm	V̇ m³/h	min⁻¹	dB(A) à 4 m	kW	A	N°	+ °C	kg	**Type**	N° Réf.	**Type**	N° Réf.	**Type**	N° Réf.
Moteur EC monophasé, 230 V, 50 Hz, protection IP 54																
GBW EC 250	5807	250	2010	1650	31	0,17	1,05	973	55	20,0	**EUR EC**	1347	**PU 24**	1736	**PA 24**	1737

Gamme GB EC

Nombreuses possibilités d'installation et de montage grâce aux 5 emplacements possibles de la pièce de transformation.

GBW EC 315

Fréquence		Hz	Tot.	125	250	500	1k	2k	4k	8k
L_{WA}	Rayonnée	dB(A)	52	38	46	46	46	45	43	32
L_{WA}	Aspiration	dB(A)	64	43	56	57	58	58	54	44
L_{WA}	Refoulement	dB(A)	69	48	58	63	65	65	59	51

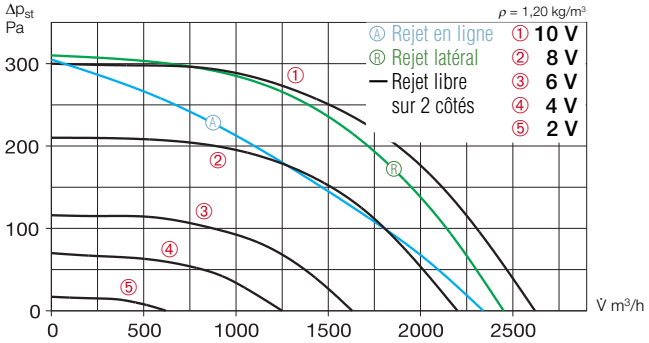

	Refoulement libre					
Tension V	**n** min⁻¹	**V̇** m³/h	**P** W	**I** A	**Lp** dB(A)	**SFP** kW/m³/s
10	1500	2620	142	0,91	32	0,20
8	1250	2200	85	0,58	29	0,14
6	930	1630	42	0,31	24	0,09
4	710	1250	25	0,19	20	0,07

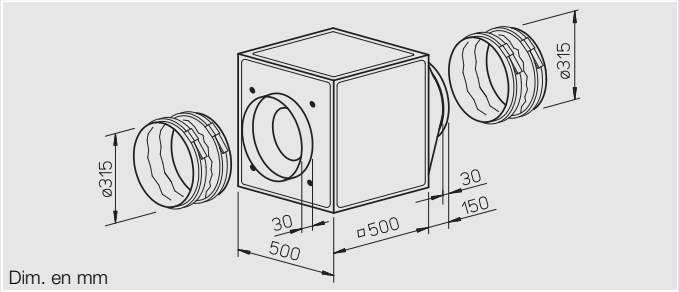

Dim. en mm

■ Description

■ Caisson

Construction à cadre autoportant en profilés d'aluminium.
Panneaux latéraux double peau, épaisseur 20 mm en acier galvanisé, avec isolation thermique et phonique en laine minérale non inflammable.
Coté aspiration avec pavillon d'entrée d'air profilé, virole en tôle et manchette souple pour le raccordement au conduit.
Côté refoulement, avec pièce de transformation (rond/carrée) pour un écoulement aéraulique avec un minimum de pertes de charge et manchette souple pour éviter la transmission de vibrations.
Mise en place aisée grâce aux anneaux de levage montés de série.

□ Turbine

Turbine centrifuge à roue libre, haut rendement, en aluminium à entraînement direct. Efficacité énergétique avec faible niveau sonore. Equilibrage dynamique du groupe mototurbine, selon norme ISO 1940 G. 6.3.

□ Entraînement

Moteur EC à rotor extérieur et vitesse variable, économique et à haut rendement, protection IP 54. Monté sur roulements à billes, sans entretien et antiparasité.

□ Raccordement électrique

Boîte à bornes de série (IP 54) montée sur câble d'alimentation.

□ Protection moteur

Protection électrothermique intégrée pour le moteur EC et sa régulation.

□ Régulation

Régulation progressive de vitesse par potentiomètre ou par régulateur universel (voir tableau).
Vitesses de fonctionnement pour exemple, voir les courbes caractéristiques ci-dessus.

□ Montage

Nombreuses possibilités d'installation et de montage, grâce aux 5 emplacements possibles de la pièce de transformation.
Pour un montage contre le mur, utiliser la console murale (accessoire).
Possibilité de pose à l'extérieur avec une toiture pare-pluie et une grille de protection (accessoire).

■ Niveau sonore

Au-dessus des courbes caractéristiques sont indiqués les spectres acoustiques en dB(A):
- Puissance sonore rayonnée
- Puissance sonore aspiration
- Puissance sonore refoulement
- La pression sonore rayonnée à 4 m en champ libre est indiquée dans le tableau des types ainsi que dans le tableau des tensions placé sous les courbes.

■ Accessoires

Plots antivibratoires pour montage à l'intérieur. 1 jeu = 4 pcs
SDD-U N° Réf. 5627

Console murale pour fixation au mur.
GB-WK 315 N° Réf. 5625

Grille pare-pluie refoulement
GB-WSG 315 N° Réf. 5638

Toiture pare-pluie pour montage à l'extérieur.
GB-WSD 315 N° Réf. 5747

Bac de récupération condensats avec piquage pour raccordement sur tuyau d'évacuation.
B-KW 315 N° Réf. 5643

□ Autres accessoires	Page
Régulateur universel, potentiomètre de vitesse	72+

Type	N° Réf.	Raccordement Ø	Débit à l'air libre	Vitesse nominale	Pression sonore rayonnée	Puissance absorbée	Courant absorbé	Schéma de branchement	Température max. du fluide	Poids net env.	Régulateur universel		Potentiomètre de vitesse encastrable		Potentiomètre de vitesse apparent	
		mm	V̇ m³/h	min⁻¹	dB(A) à 4 m	kW	A	N°	+ °C	kg	Type	N° Réf.	Type	N° Réf.	Type	N° Réf.
Moteur EC monophasé, 230 V, 50 Hz, protection IP 54																
GBW EC 315	5808	315	2620	1500	32	0,20	1,25	973	55	31,0	**EUR EC**	1347	**PU 24**	1736	**PA 24**	1737

Gamme GB EC

Nombreuses possibilités d'installation et de montage grâce aux 5 emplacements possibles de la pièce de transformation.

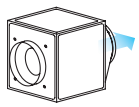

Ⓐ Rejet en ligne

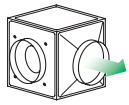

Ⓡ Rejet latéral

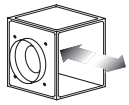

— Rejet libre sur 2 côtés

GBW EC 355

Fréquence		Hz	Tot.	125	250	500	1k	2k	4k	8k
L_{WA}	Rayonnée	dB(A)	50	45	44	39	42	41	38	29
L_{WA}	Aspiration	dB(A)	69	49	63	65	62	59	55	48
L_{WA}	Refoulement	dB(A)	72	52	64	68	66	63	58	51

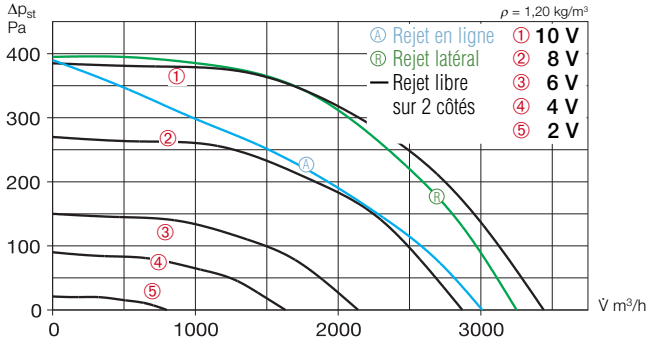

	Refoulement libre					
Tension V	**n** min⁻¹	**V̇** m³/h	**P** W	**I** A	**Lp** dB(A)	**SFP** kW/m³/s
10	1500	3440	235	1,40	30	0,25
8	1250	2870	140	0,87	27	0,17
6	930	2140	64	0,45	22	0,11
4	710	1630	34	0,26	18	0,08

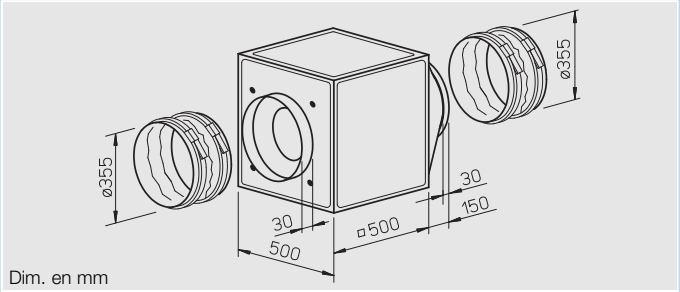

Dim. en mm

■ Description

■ Caisson

Construction à cadre autoportant en profilés d'aluminium.
Panneaux latéraux double peau, épaisseur 20 mm en acier galvanisé, avec isolation thermique et phonique en laine minérale non inflammable.
Coté aspiration avec pavillon d'entrée d'air profilé, virole en tôle et manchette souple pour le raccordement au conduit.
Côté refoulement, avec pièce de transformation (rond/carrée) pour un écoulement aéraulique avec un minimum de pertes de charge et manchette souple pour éviter la transmission de vibrations.
Mise en place aisée grâce aux anneaux de levage montés de série.

□ Turbine

Turbine centrifuge à roue libre, haut rendement, en aluminium à entraînement direct. Efficacité énergétique avec faible niveau sonore. Equilibrage dynamique du groupe mototurbine, selon norme ISO 1940 G. 6.3.

□ Entraînement

Moteur EC à rotor extérieur et vitesse variable, économique et à haut rendement, protection IP 54. Monté sur roulements à billes, sans entretien et antiparasité.

□ Raccordement électrique

Boîte à bornes de série (IP 54) montée sur câble d'alimentation.

□ Protection moteur

Protection électrothermique intégrée pour le moteur EC et sa régulation.

□ Régulation

Régulation progressive de vitesse par potentiomètre ou par régulateur universel (voir tableau).
Vitesses de fonctionnement pour exemple, voir les courbes caractéristiques ci-dessus.

□ Montage

Nombreuses possibilités d'installation et de montage, grâce aux 5 emplacements possibles de la pièce de transformation.
Pour un montage contre le mur, utiliser la console murale (accessoire).
Possibilité de pose à l'extérieur avec une toiture pare-pluie et une grille de protection (accessoire).

■ Niveau sonore

Au-dessus des courbes caractéristiques sont indiqués les spectres acoustiques en dB(A):
- Puissance sonore rayonnée
- Puissance sonore aspiration
- Puissance sonore refoulement
- La pression sonore rayonnée à 4 m en champ libre est indiquée dans le tableau des types ainsi que dans le tableau des tensions placé sous les courbes.

■ Accessoires

Plots antivibratoires pour montage à l'intérieur. 1 jeu = 4 pcs.
SDD-U N° Réf. 5627

Console murale
pour fixation au mur.
GB-WK 355 N° Réf. 5625

Grille pare-pluie refoulement
GB-WSG 355 N° Réf. 5638

Toiture pare-pluie
pour montage à l'extérieur.
GB-WSD 355 N° Réf. 5747

Bac de récupération condensats
avec piquage pour le raccordement sur un tuyau d'évacuation.
GB-KW 355 N° Réf. 5643

Autres accessoires	Page
Régulateur universel, potentiomètre de vitesse	72+

Type	N° Réf.	Raccordement Ø	Débit à l'air libre	Vitesse nominale	Pression sonore rayonnée	Puissance absorbée	Courant absorbé	Schéma de branchement	Température max. du fluide	Poids net env.	Régulateur universel		Potentiomètre de vitesse encastrable		Potentiomètre de vitesse apparent	
		mm	V̇ m³/h	min⁻¹	dB(A) à 4 m	kW	A	N°	+ °C	kg	**Type**	N° Réf.	**Type**	N° Réf.	**Type**	N° Réf.
Moteur EC monophasé, 230 V, 50 Hz, protection IP 54																
GBW EC 355	5809	355	3440	1500	30	0,35	2,10	973	50	33,0	**EUR EC**	1347	**PU 24**	1736	**PA 24**	1737

Gamme GB EC

Nombreuses possibilités d'installation et de montage grâce aux 5 emplacements possibles de la pièce de transformation.

GBW EC 400

Fréquence		Hz	Tot.	125	250	500	1k	2k	4k	8k
L_{WA}	Rayonnée	dB(A)	57	46	54	49	48	46	43	39
L_{WA}	Aspiration	dB(A)	72	53	64	65	66	67	59	53
L_{WA}	Refoulement	dB(A)	76	56	67	70	71	70	62	55

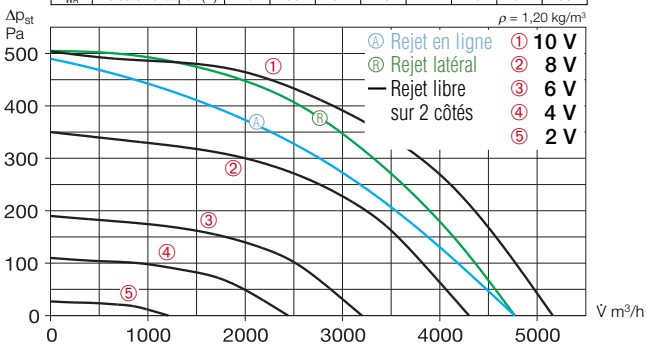

	Refoulement libre					
Tension V	**n** min⁻¹	**V̇** m³/h	**P** W	**I** A	**Lp** dB(A)	**SFP** kW/m³/s
10	1500	5160	395	2,52	37	0,28
8	1250	4300	244	1,63	34	0,21
6	930	3200	117	0,85	29	0,13
4	710	2440	63	0,49	25	0,09

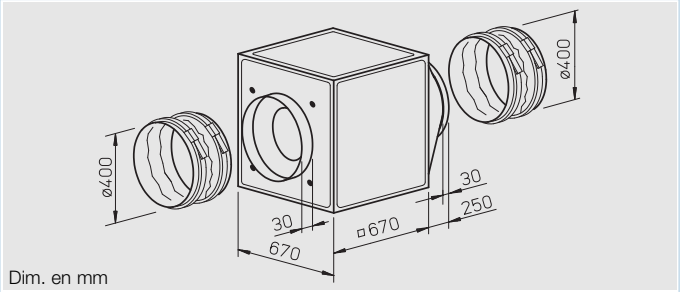

Dim. en mm

■ Description

■ Caisson

Construction à cadre autoportant en profilés d'aluminium.
Panneaux latéraux double peau, épaisseur 20 mm en acier galvanisé, avec isolation thermique et phonique en laine minérale non inflammable.
Coté aspiration avec pavillon d'entrée d'air profilé, virole en tôle et manchette souple pour le raccordement au conduit.
Côté refoulement, avec pièce de transformation (rond/carrée) pour un écoulement aéraulique avec un minimum de pertes de charge et manchette souple pour éviter la transmission de vibrations.
Mise en place aisée grâce aux anneaux de levage montés de série.

□ Turbine

Turbine centrifuge à roue libre, haut rendement, en aluminium à entraînement direct. Efficacité énergétique avec faible niveau sonore. Equilibrage dynamique du groupe mototurbine, selon norme ISO 1940 G. 6.3.

□ Entraînement

Moteur EC à rotor extérieur et vitesse variable, économique et à haut rendement, protection IP 54. Monté sur roulements à billes, sans entretien et antiparasité.

□ Raccordement électrique

Boîte à bornes de série (IP 54) montée sur câble d'alimentation.

□ Protection moteur

Protection électrothermique intégrée pour le moteur EC et sa régulation.

□ Régulation

Régulation progressive de vitesse par potentiomètre ou par régulateur universel (voir tableau).
Vitesses de fonctionnement pour exemple, voir les courbes caractéristiques ci-dessus.

□ Montage

Nombreuses possibilités d'installation et de montage, grâce aux 5 emplacements possibles de la pièce de transformation.
Pour un montage contre le mur, utiliser la console murale (accessoire).
Possibilité de pose à l'extérieur avec une toiture pare-pluie et une grille de protection (accessoire).

■ Niveau sonore

Au-dessus des courbes caractéristiques sont indiqués les spectres acoustiques en dB(A):
- Puissance sonore rayonnée
- Puissance sonore aspiration
- Puissance sonore refoulement
- La pression sonore rayonnée à 4 m en champ libre est indiquée dans le tableau des types ainsi que dans le tableau des tensions placé sous les courbes.

■ Accessoires

Plots antivibratoires pour montage à l'intérieur. 1 jeu = 4 pcs.
SDD-U N° Réf. 5627

Console murale
pour fixation au mur.
GB-WK 400 N° Réf. 5626

Grille pare-pluie refoulement
GB-WSG 400 N° Réf. 5639

Toiture pare-pluie
pour montage à l'extérieur.
GB-WSD 400 N° Réf. 5748

Bac de récupération condensats
avec piquage pour le raccordement sur un tuyau d'évacuation.
GB-KW 400 N° Réf. 5644

Autres accessoires	Page
Régulateur universel, potentiomètre de vitesse	72+

Type	N° Réf.	Raccordement Ø	Débit à l'air libre	Vitesse nominale	Pression sonore rayonnée	Puissance absorbée	Courant absorbé	Schéma de branchement	Température max. du fluide	Poids net env.	Régulateur universel		Potentiomètre de vitesse encastrable		Potentiomètre de vitesse apparent	
		mm	V̇ m³/h	min⁻¹	dB(A) à 4 m	kW	A	N°	+ °C	kg	Type	N° Réf.	Type	N° Réf.	Type	N° Réf.
Moteur EC monophasé, 230 V, 50 Hz, protection IP 54																
GBW EC 400	5810	400	5160	1500	37	0,62	3,70	976	50	46,0	**EUR EC**	1347	**PU 24**	1736	**PA 24**	1737

Gamme GB EC

Nombreuses possibilités d'installation et de montage grâce aux 5 emplacements possibles de la pièce de transformation.

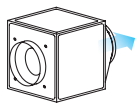

Ⓐ Rejet en ligne

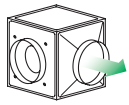

Ⓡ Rejet latéral

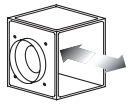

— Rejet libre sur 2 côtés

GBW EC 450

Fréquence		Hz	Tot.	125	250	500	1k	2k	4k	8k
L_{WA}	Rayonnée	dB(A)	58	48	56	48	47	46	42	31
L_{WA}	Aspiration	dB(A)	75	54	66	68	70	69	64	57
L_{WA}	Refoulement	dB(A)	79	60	70	74	75	74	65	60

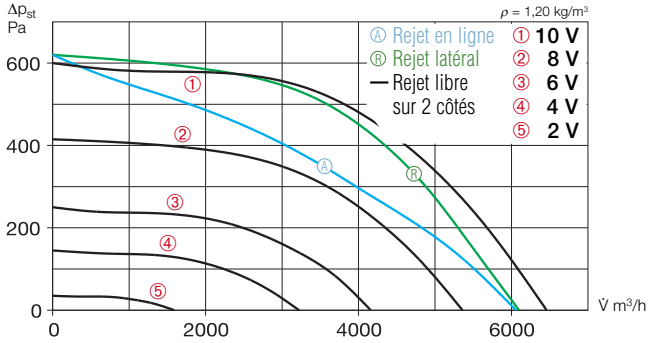

	Refoulement libre					
Tension V	**n** min⁻¹	**V̇** m³/h	**P** W	**I** A	**Lp** dB(A)	**SFP** kW/m³/s
10	1450	6460	614	3,71	38	0,34
8	1200	5360	363	2,35	35	0,24
6	930	4160	185	1,27	31	0,16
4	710	3220	92	0,68	26	0,10

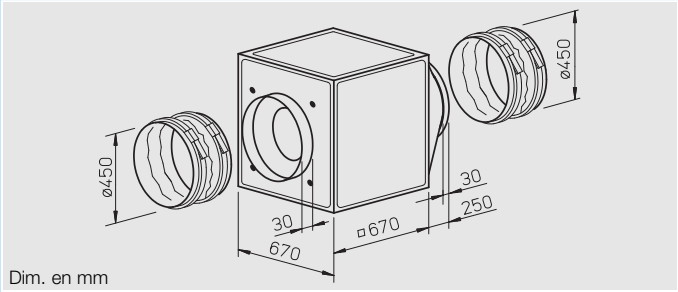

Dim. en mm

GBD EC 450

Fréquence		Hz	Tot.	125	250	500	1k	2k	4k	8k
L_{WA}	Rayonnée	dB(A)	59	49	57	49	48	47	43	32
L_{WA}	Aspiration	dB(A)	76	55	67	69	71	70	65	58
L_{WA}	Refoulement	dB(A)	80	61	71	75	76	75	66	61

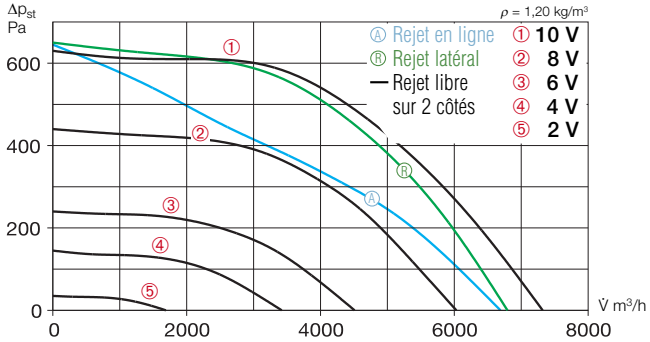

	Refoulement libre					
Tension V	**n** min⁻¹	**V̇** m³/h	**P** W	**I** A	**Lp** dB(A)	**SFP** kW/m³/s
10	1500	7320	640	1,20	39	0,31
8	1250	6030	380	0,80	36	0,23
6	930	4510	170	0,45	31	0,14
4	710	3420	90	0,27	28	0,10

■ Description

■ Caisson

Construction à cadre autoportant en profilés d'aluminium.
Panneaux latéraux double peau, épaisseur 20 mm en acier galvanisé, avec isolation thermique et phonique en laine minérale non inflammable.
Coté aspiration avec pavillon d'entrée d'air profilé, virole en tôle et manchette souple pour le raccordement au conduit.
Côté refoulement, avec pièce de transformation (rond/carrée) pour un écoulement aéraulique avec un minimum de pertes de charge et manchette souple pour éviter la transmission de vibrations.
Mise en place aisée grâce aux anneaux de levage montés de série.

☐ Turbine

Description turbine et autres paragraphes, voir page ci-contre.

■ Accessoires

Plots antivibratoires pour montage à l'intérieur. 1 jeu = 4 pcs.
SDD-U N° Réf. 5627

Console murale
pour fixation au mur.
GB-WK 450 N° Réf. 5626

Grille pare-pluie refoulement
GB-WSG 450 N° Réf. 5639

Toiture pare-pluie
pour montage à l'extérieur.
GB-WSD 450 N° Réf. 5748

Bac de récupération condensats
avec piquage pour le raccordement sur un tuyau d'évacuation.
GB-KW 450 N° Réf. 5644

Autres accessoires	Page
Régulateur universel, potentiomètre de vitesse	72+

Type	N° Réf.	Raccordement Ø	Débit à l'air libre	Vitesse nominale	Pression sonore rayonnée	Puissance absorbée	Courant absorbé	Schéma de branchement	Température max. du fluide	Poids net env.	Régulateur universel		Potentiomètre de vitesse encastrable		Potentiomètre de vitesse apparent	
		mm	V̇ m³/h	min⁻¹	dB(A) à 4 m	kW	A	N°	+ °C	kg	**Type**	N° Réf.	**Type**	N° Réf.	**Type**	N° Réf.
Moteur EC monophasé, 230 V, 50 Hz, protection IP 54																
GBW EC 450	5811	450	6460	1450	38	1,00	5,70	976	50	55,0	**EUR EC**	1347	**PU 24**	1736	**PA 24**	1737
Moteur EC triphasé, 400 V, 50 Hz, protection IP 54																
GBD EC 450	5812	450	7320	1500	39	1,00	1,80	976	55	52,0	**EUR EC**	1347	**PU 24**	1736	**PA 24**	1737

Gamme GB EC

Nombreuses possibilités d'installation et de montage grâce aux 5 emplacements possibles de la pièce de transformation.

GBD EC 500

Fréquence		Hz	Tot.	125	250	500	1k	2k	4k	8k
L_{WA}	Rayonnée	dB(A)	66	56	65	58	57	53	50	43
L_{WA}	Aspiration	dB(A)	79	58	70	72	74	73	68	61
L_{WA}	Refoulement	dB(A)	82	62	73	76	77	75	71	64

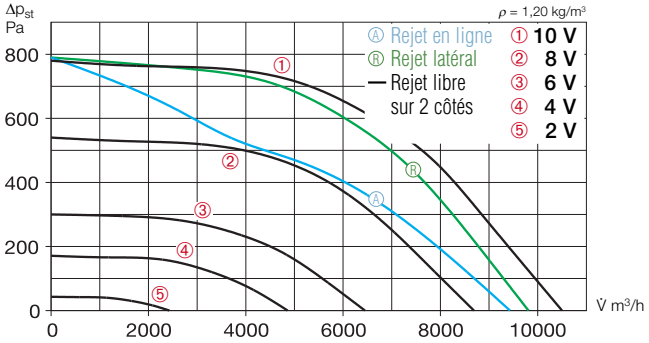

	Refoulement libre					
Tension V	**n** min⁻¹	**V̇** m³/h	**P** W	**I** A	**Lp** dB(A)	**SFP** kW/m³/s
10	1500	10500	1250	2,10	46	0,43
8	1250	8690	745	1,30	43	0,31
6	930	6450	300	0,60	38	0,17
4	710	4860	170	0,40	34	0,13

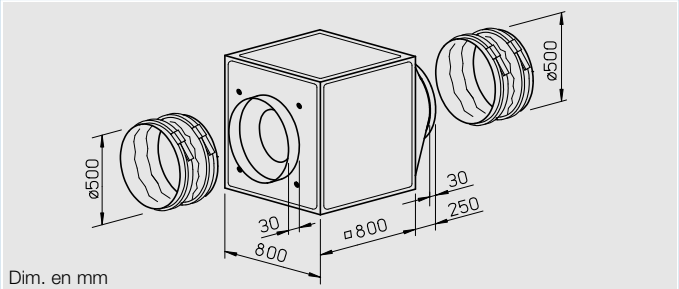

■ Description

■ Caisson

Construction à cadre autoportant en profilés d'aluminium.
Panneaux latéraux double peau, épaisseur 20 mm en acier galvanisé, avec isolation thermique et phonique en laine minérale non inflammable.
Coté aspiration avec pavillon d'entrée d'air profilé, virole en tôle et manchette souple pour le raccordement au conduit.
Côté refoulement, avec pièce de transformation (rond/carrée) pour un écoulement aéraulique avec un minimum de pertes de charge et manchette souple pour éviter la transmission de vibrations.
Mise en place aisée grâce aux anneaux de levage montés de série.

☐ Turbine

Turbine centrifuge à roue libre, haut rendement, en aluminium à entraînement direct. Efficacité énergétique avec faible niveau sonore. Equilibrage dynamique du groupe mototurbine, selon norme ISO 1940 G. 6.3.

☐ Entraînement

Moteur EC à rotor extérieur et vitesse variable, économique et à haut rendement, protection IP 54. Monté sur roulements à billes, sans entretien et antiparasité.

☐ Raccordement électrique

Boîte à bornes de série (IP 54) montée sur câble d'alimentation.

☐ Protection moteur

Protection électrothermique intégrée pour le moteur EC et sa régulation.

☐ Régulation

Régulation progressive de vitesse par potentiomètre ou par régulateur universel (voir tableau).
Vitesses de fonctionnement pour exemple, voir les courbes caractéristiques ci-dessus.

☐ Montage

Nombreuses possibilités d'installation et de montage, grâce aux 5 emplacements possibles de la pièce de transformation.
Pour un montage contre le mur, utiliser la console murale (accessoire).
Possibilité de pose à l'extérieur avec une toiture pare-pluie et une grille de protection (accessoire).

■ Niveau sonore

Au-dessus des courbes caractéristiques sont indiqués les spectres acoustiques en dB(A):
- Puissance sonore rayonnée
- Puissance sonore aspiration
- Puissance sonore refoulement
- La pression sonore rayonnée à 4 m en champ libre est indiquée dans le tableau des types ainsi que dans le tableau des tensions placé sous les courbes.

■ Accessoires

Plots antivibratoires pour montage à l'intérieur. 1 jeu = 4 pcs.
SDD-U N° Réf. 5627

Console murale
pour fixation au mur.
GB-WK 500 N° Réf. 5626

Grille pare-pluie refoulement
GB-WSG EC500 N° Réf. 5640

Toiture pare-pluie
pour montage à l'extérieur.
GB-WSD EC500 N° Réf. 5749

Bac de récupération condensats
avec piquage pour le raccordement sur un tuyau d'évacuation.
GB-KW EC500 N° Réf. 5645

Autres accessoires	Page
Régulateur universel, potentiomètre de vitesse	72+

Type	N° Réf.	Raccordement Ø	Débit à l'air libre	Vitesse nominale	Pression sonore rayonnée	Puissance absorbée	Courant absorbé	Schéma de branchement	Température max. du fluide	Poids net env.	Régulateur universel		Potentiomètre de vitesse encastrable		Potentiomètre de vitesse apparent	
		mm	V̇ m³/h	min⁻¹	dB(A) à 4 m	kW	A	N°	+ °C	kg	Type	N° Réf.	Type	N° Réf.	Type	N° Réf.
Moteur EC triphasé, 400 V, 50 Hz, protection IP 54																
GBD EC 500	5813	500	10500	1500	46	1,95	3,10	976	50	79,0	**EUR EC**	1347	**PU 24**	1736	**PA 24**	1737

Gamme GB EC

Nombreuses possibilités d'installation et de montage grâce aux 5 emplacements possibles de la pièce de transformation.

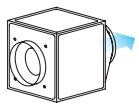

Ⓐ Rejet en ligne

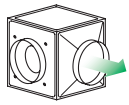

Ⓡ Rejet latéral

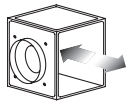

— Rejet libre sur 2 côtés

GBD EC 560

Fréquence		Hz	Tot.	125	250	500	1k	2k	4k	8k
L_{WA}	Rayonnée	dB(A)	69	60	67	58	57	56	55	49
L_{WA}	Aspiration	dB(A)	79	61	71	73	74	72	66	60
L_{WA}	Refoulement	dB(A)	84	65	74	79	80	75	70	62

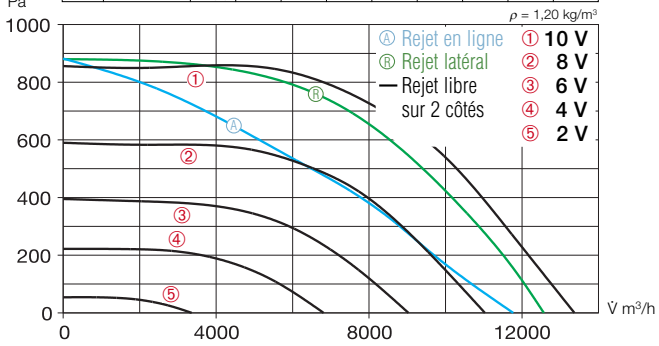

	Refoulement libre					
Tension V	**n** min⁻¹	**V̇** m³/h	**P** W	**I** A	**Lp** dB(A)	**SFP** kW/m³/s
10	1400	13370	1847	2,90	49	0,49
8	1150	11030	1030	1,70	46	0,34
6	930	9030	578	1,00	43	0,23
4	710	6810	281	0,55	39	0,15

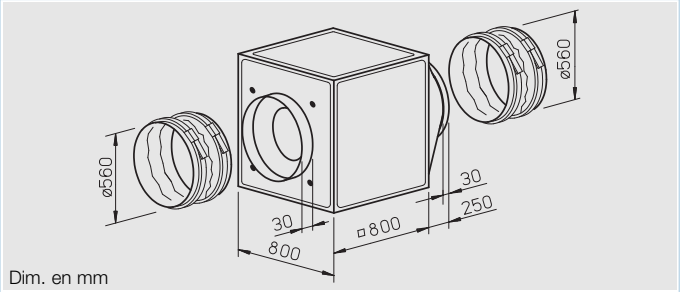

Dim. en mm

Description

Caisson

Construction à cadre autoportant en profilés d'aluminium.
Panneaux latéraux double peau, épaisseur 20 mm en acier galvanisé, avec isolation thermique et phonique en laine minérale non inflammable.
Coté aspiration avec pavillon d'entrée d'air profilé, virole en tôle et manchette souple pour le raccordement au conduit.
Côté refoulement, avec pièce de transformation (rond/carrée) pour un écoulement aéraulique avec un minimum de pertes de charge et manchette souple pour éviter la transmission de vibrations.
Mise en place aisée grâce aux anneaux de levage montés de série.

Turbine

Turbine centrifuge à roue libre, haut rendement, en aluminium à entraînement direct. Efficacité énergétique avec faible niveau sonore. Equilibrage dynamique du groupe mototurbine, selon norme ISO 1940 G. 6.3.

Entraînement

Moteur EC à rotor extérieur et vitesse variable, économique et à haut rendement, protection IP 54. Monté sur roulements à billes, sans entretien et antiparasité.

Raccordement électrique

Boîte à bornes de série (IP 54) montée sur câble d'alimentation.

Protection moteur

Protection électrothermique intégrée pour le moteur EC et sa régulation.

Régulation

Régulation progressive de vitesse par potentiomètre ou par régulateur universel (voir tableau).
Vitesses de fonctionnement pour exemple, voir les courbes caractéristiques ci-dessus.

Montage

Nombreuses possibilités d'installation et de montage, grâce aux 5 emplacements possibles de la pièce de transformation.
Pour un montage contre le mur, utiliser la console murale (accessoire).
Possibilité de pose à l'extérieur avec une toiture pare-pluie et une grille de protection (accessoire).

Niveau sonore

Au-dessus des courbes caractéristiques sont indiqués les spectres acoustiques en dB(A):
- Puissance sonore rayonnée
- Puissance sonore aspiration
- Puissance sonore refoulement
- La pression sonore rayonnée à 4 m en champ libre est indiquée dans le tableau des types ainsi que dans le tableau des tensions placé sous les courbes.

Accessoires

Plots antivibratoires pour montage à l'intérieur. 1 jeu = 4 pcs.
SDD-U N° Réf. 5627

Console murale
pour fixation au mur.
GB-WK 560 N° Réf. 5626

Grille pare-pluie refoulement
GB-WSG 560 N° Réf. 5640

Toiture pare-pluie
pour montage à l'extérieur.
GB-WSD 560 N° Réf. 5749

Bac de récupération condensats
avec piquage pour le raccordement sur un tuyau d'évacuation.
GB-KW 560 N° Réf. 5645

Autres accessoires	Page
Régulateur universel, potentiomètre de vitesse	72+

Type	N° Réf.	Raccordement Ø	Débit à l'air libre	Vitesse nominale	Pression sonore rayonnée	Puissance absorbée	Courant absorbé	Schéma de branchement	Température max. du fluide	Poids net env.	Régulateur universel		Potentiomètre de vitesse encastrable		Potentiomètre de vitesse apparent	
		mm	V̇ m³/h	min⁻¹	dB(A) à 4 m	kW	A	N°	+ °C	kg	Type	N° Réf.	Type	N° Réf.	Type	N° Réf.
Moteur EC triphasé, 400 V, 50 Hz, protection IP 54																
GBD EC 560	5814	560	13370	1400	49	2,80	4,30	976	50	83,0	**EUR EC**	1347	**PU 24**	1736	**PA 24**	1737

Gamme GB EC

Nombreuses possibilités d'installation et de montage grâce aux 5 emplacements possibles de la pièce de transformation.

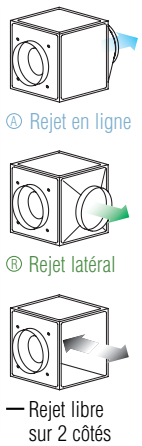

GBD EC 630

Fréquence		Hz	Tot.	125	250	500	1k	2k	4k	8k
L_{WA}	Rayonnée	dB(A)	64	58	61	53	53	51	49	41
L_{WA}	Aspiration	dB(A)	80	66	71	72	74	73	72	68
L_{WA}	Refoulement	dB(A)	83	69	76	77	78	75	68	61

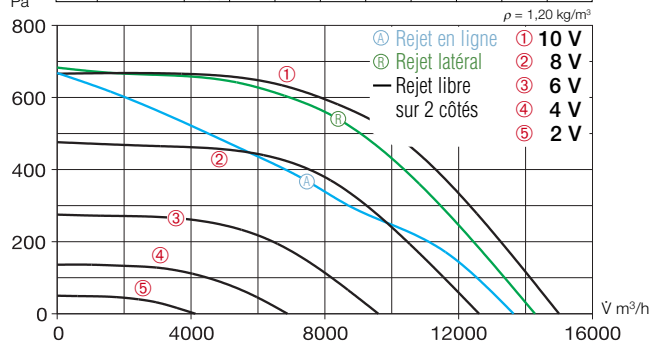

	Refoulement libre					
Tension V	**n** min⁻¹	**V̇** m³/h	**P** W	**I** A	**Lp** dB(A)	**SFP** kW/m³/s
10	1100	15000	1430	2,40	44	0,34
8	930	12610	890	1,50	42	0,25
6	710	9600	415	0,78	38	0,16
4	500	6880	170	0,36	32	0,09

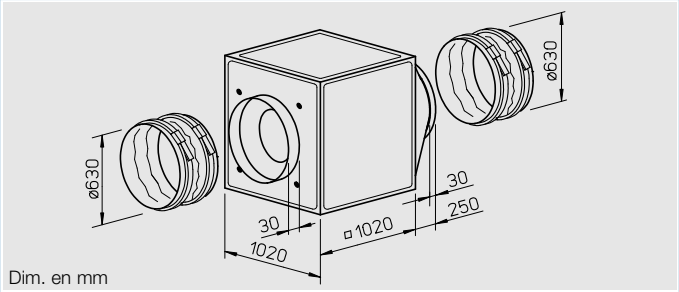

■ Description

■ Caisson

Construction à cadre autoportant en profilés d'aluminium.
Panneaux latéraux double peau, épaisseur 20 mm en acier galvanisé, avec isolation thermique et phonique en laine minérale non inflammable.
Coté aspiration avec pavillon d'entrée d'air profilé, virole en tôle et manchette souple pour le raccordement au conduit.
Côté refoulement, avec pièce de transformation (rond/carrée) pour un écoulement aéraulique avec un minimum de pertes de charge et manchette souple pour éviter la transmission de vibrations.
Mise en place aisée grâce aux anneaux de levage montés de série.

☐ Turbine

Turbine centrifuge à roue libre, haut rendement, en aluminium à entraînement direct. Efficacité énergétique avec faible niveau sonore. Equilibrage dynamique du groupe mototurbine, selon norme ISO 1940 G. 6.3.

☐ Entraînement

Moteur EC à rotor extérieur et vitesse variable, économique et à haut rendement, protection IP 54. Monté sur roulements à billes, sans entretien et antiparasité.

☐ Raccordement électrique

Boîte à bornes de série (IP 54) montée sur câble d'alimentation.

☐ Protection moteur

Protection électrothermique intégrée pour le moteur EC et sa régulation.

☐ Régulation

Régulation progressive de vitesse par potentiomètre ou par régulateur universel (voir tableau).
Vitesses de fonctionnement pour exemple, voir les courbes caractéristiques ci-dessus.

☐ Montage

Nombreuses possibilités d'installation et de montage, grâce aux 5 emplacements possibles de la pièce de transformation.
Pour un montage contre le mur, utiliser la console murale (accessoire).
Possibilité de pose à l'extérieur avec une toiture pare-pluie et une grille de protection (accessoire).

■ Niveau sonore

Au-dessus des courbes caractéristiques sont indiqués les spectres acoustiques en dB(A):
- Puissance sonore rayonnée
- Puissance sonore aspiration
- Puissance sonore refoulement
- La pression sonore rayonnée à 4 m en champ libre est indiquée dans le tableau des types ainsi que dans le tableau des tensions placé sous les courbes.

■ Accessoires

Plots antivibratoires pour montage à l'intérieur. 1 jeu = 4 pcs.
SDD-U N° Réf. 5627

Grille pare-pluie refoulement
GB-WSG EC630 N° Réf. 5641

Toiture pare-pluie
pour montage à l'extérieur.
GB-WSD EC630 N° Réf. 5750

Bac de récupération condensats
avec piquage pour le raccordement sur un tuyau d'évacuation.
GB-KW EC630 N° Réf. 5646

☐ Autres accessoires	Page
Régulateur universel, potentiomètre de vitesse	72+

Type	N° Réf.	Raccordement Ø	Débit à l'air libre	Vitesse nominale	Pression sonore rayonnée	Puissance absorbée	Courant absorbé	Schéma de branchement	Température max. du fluide	Poids net env.	Régulateur universel		Potentiomètre de vitesse encastrable		Potentiomètre de vitesse apparent	
		mm	V̇ m³/h	min⁻¹	dB(A) à 4 m	kW	A	N°	+ °C	kg	**Type**	N° Réf.	**Type**	N° Réf.	**Type**	N° Réf.
Moteur EC triphasé, 400 V, 50 Hz, protection IP 54																
GBD EC 630	5815	630	15000	1100	44	2,30	3,70	976	50	116,0	**EUR EC**	1347	**PU 24**	1736	**PA 24**	1737

Gamme GB EC

Nombreuses possibilités d'installation et de montage grâce aux 5 emplacements possibles de la pièce de transformation.

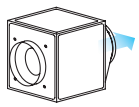

Ⓐ Rejet en ligne

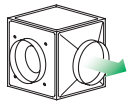

Ⓡ Rejet latéral

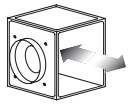

— Rejet libre sur 2 côtés

GBD EC 710

Fréquence		Hz	Tot.	125	250	500	1k	2k	4k	8k
L_{WA}	Rayonnée	dB(A)	62	58	57	52	51	50	46	44
L_{WA}	Aspiration	dB(A)	73	60	64	66	68	66	61	59
L_{WA}	Refoulement	dB(A)	75	60	67	69	72	68	63	62

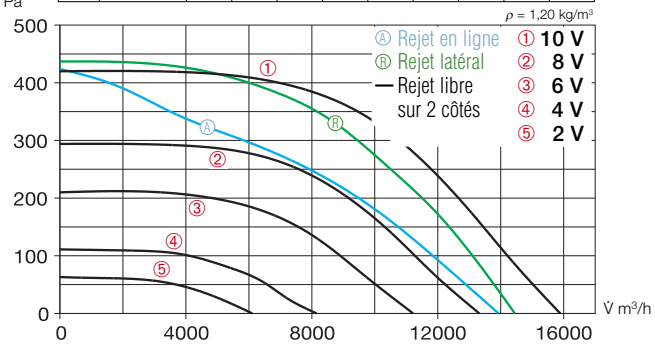

	Refoulement libre					
Tension V	**n** min^{-1}	**V̇** m^3/h	**P** W	**I** A	**Lp** dB(A)	**SFP** $kW/m^3/s$
10	775	15890	935	1,50	42	0,21
8	650	13320	561	1,00	40	0,15
6	550	11220	358	0,70	38	0,12
4	400	8150	158	0,34	33	0,07

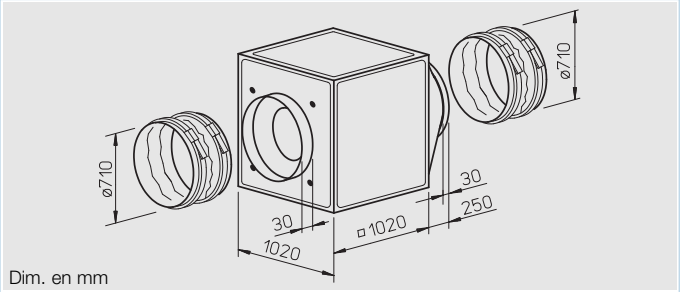

Dim. en mm

■ Description

■ Caisson

Construction à cadre autoportant en profilés d'aluminium.
Panneaux latéraux double peau, épaisseur 20 mm en acier galvanisé, avec isolation thermique et phonique en laine minérale non inflammable.
Coté aspiration avec pavillon d'entrée d'air profilé, virole en tôle et manchette souple pour le raccordement au conduit.
Côté refoulement, avec pièce de transformation (rond/carrée) pour un écoulement aéraulique avec un minimum de pertes de charge et manchette souple pour éviter la transmission de vibrations.
Mise en place aisée grâce aux anneaux de levage montés de série.

☐ Turbine

Turbine centrifuge à roue libre, haut rendement, en aluminium à entraînement direct. Efficacité énergétique avec faible niveau sonore. Equilibrage dynamique du groupe mototurbine, selon norme ISO 1940 G. 6.3.

☐ Entraînement

Moteur EC à rotor extérieur et vitesse variable, économique et à haut rendement, protection IP 54. Monté sur roulements à billes, sans entretien et antiparasité.

☐ Raccordement électrique

Boîte à bornes de série (IP 54) montée sur câble d'alimentation.

☐ Protection moteur

Protection électrothermique intégrée pour le moteur EC et sa régulation.

☐ Régulation

Régulation progressive de vitesse par potentiomètre ou par régulateur universel (voir tableau).
Vitesses de fonctionnement pour exemple, voir les courbes caractéristiques ci-dessus.

☐ Montage

Nombreuses possibilités d'installation et de montage, grâce aux 5 emplacements possibles de la pièce de transformation.
Pour un montage contre le mur, utiliser la console murale (accessoire).
Possibilité de pose à l'extérieur avec une toiture pare-pluie et une grille de protection (accessoire).

■ Niveau sonore

Au-dessus des courbes caractéristiques sont indiqués les spectres acoustiques en dB(A):
- Puissance sonore rayonnée
- Puissance sonore aspiration
- Puissance sonore refoulement
- La pression sonore rayonnée à 4 m en champ libre est indiquée dans le tableau des types ainsi que dans le tableau des tensions placé sous les courbes.

■ Accessoires

Plots antivibratoires pour montage à l'intérieur. 1 jeu = 4 pcs.
SDD-U N° Réf. 5627

Grille pare-pluie refoulement
GB-WSG 710 N° Réf. 5641

Toiture pare-pluie
pour montage à l'extérieur.
GB-WSD 710 N° Réf. 5750

Bac de récupération condensats
avec piquage pour le raccordement sur un tuyau d'évacuation.
GB-KW 710 N° Réf. 5646

☐ Autres accessoires	Page
Régulateur universel, potentiomètre de vitesse	72+

Type	N° Réf.	Raccordement Ø	Débit à l'air libre	Vitesse nominale	Pression sonore rayonnée	Puissance absorbée	Courant absorbé	Schéma de branchement	Température max. du fluide	Poids net env.	Régulateur universel		Potentiomètre de vitesse encastrable		Potentiomètre de vitesse apparent	
		mm	V̇ m^3/h	min^{-1}	dB(A) à 4 m	kW	A	N°	+ °C	kg	**Type**	N° Réf.	**Type**	N° Réf.	**Type**	N° Réf.
Moteur EC triphasé, 400 V, 50 Hz, protection IP 54																
GBD EC 710	5816	710	15890	775	42	1,50	2,40	976	50	119,0	**EUR EC**	1347	**PU 24**	1736	**PA 24**	1737

Gamme MB EC

MBW EC 250

Fréquence		Hz	Tot.	125	250	500	1k	2k	4k	8k
L_{WA}	Rayonnée	dB(A)	64	43	52	60	56	57	52	46
L_{WA}	Aspiration	dB(A)	81	62	72	77	75	72	71	66
L_{WA}	Refoulement	dB(A)	83	62	71	79	75	76	71	65

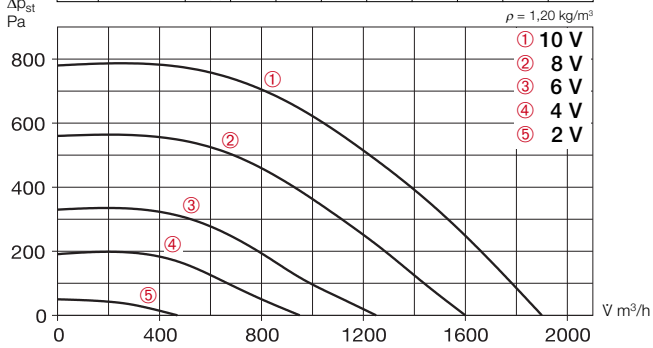

	Refoulement libre					
Tension V	**n** min⁻¹	**V̇** m³/h	**P** W	**I** A	**Lp** dB(A)	**SFP** kW/m³/s
10	3000	1900	310	1,3	56	0,59
8	2600	1600	200	0,90	51	0,45
6	2000	1250	110	0,51	47	0,32
4	1500	950	70	0,4	42	0,25

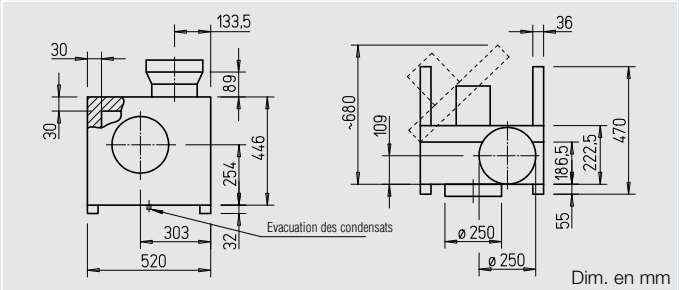

☐ Enveloppe

Double peau, en acier galvanisé avec isolation acoustique par laine minérale de 50 mm.
Le groupe moto-turbine est monté sur une porte pivotante sur charnières.
Les raccordements aspiration et refoulement sont aux diamètres normalisés et équipés de joints à lèvres. Evacuation des condensats et anti-gouttes de série à l'ouverture de porte.
La pose du ventilateur est simplifiée grâce aux 2 pieds supports équipés de plots antivibratoires.

☐ Turbine

Turbine centrifuge à roue libre et à réaction haut rendement en acier galavanisé, assemblée directement avec le moteur.
Haut rendement, faible niveau sonore, volute optimisée aérodynamiquement.
Equilibrage dynamique selon norme ISO 1940 G. 6.3.

☐ Entraînement

Moteur EC à rotor intérieur et vitesse variable, économique et à haut rendement, protection IP 55, placé en dehors du flux d'air. Monté sur roulements à billes, sans entretien et antiparasité.

☐ Raccordement électrique

Boîte à bornes de série (IP 55) montée sur câble d'alimentation.

☐ Protection moteur

Protection électrothermique intégrée pour le moteur EC et sa régulation. La vitesse et le débit d'air sont automatiquement ajustés en cas de dépassement de la température max. de fonctionnement.

☐ Régulation

Régulation progressive de vitesse par potentiomètre ou par régulateur universel (voir tableau).
Vitesses de fonctionnement pour exemple, voir les courbes caractéristiques ci-dessus.

■ Niveau sonore

Au-dessus des courbes caractéristiques sont indiqués les spectres acoustiques en dB(A):
- Puissance sonore rayonnée
- Puissance sonore aspiration
- Puissance sonore refoulement.
- La pression sonore rayonnée à 1 m en champ libre est indiquée dans le tableau des types ainsi que dans le tableau des tensions placé sous les courbes.

■ Accessoires

Console murale, acier galvanisé
Type MB-WK EC250 N° 5526

Toiture pare-pluie, acier galvanisé, fixation au-dessus du moteur.
Type MB-WSD N° Réf. 1856

Manchette souple pour montage entre ventilateur et virole.
– Température max. +70 °C
Type FM 250 N° Réf. 1672
– Température max. +120 °C
Type FM 250 T120 N° Réf. 1655

Autres accessoires	Page
Régulateur universel, potentiomètre de vitesse	72+

Type	N° Réf.	Raccordement Ø	Débit à l'air libre	Vitesse nominale	Pression sonore rayonnée	Puissance absorbée	Courant absorbé	Schéma de branchement	Température max. du fluide	Poids net env.	Régulateur universel		Potentiomètre de vitesse encastrable		Potentiomètre de vitesse apparent	
		mm	V̇ m³/h	min⁻¹	dB(A) à 1 m	kW	A	N°	+ °C	kg	**Type**	N° Réf.	**Type**	N° Réf.	**Type**	N° Réf.
Moteur EC monophasé, 230 V, 50 Hz, protection IP 55																
MBW EC 250	5843	250	1900	3000	56	0,38	1,70	985	100	28,0	**EUR EC**	1347	**PU 10**	1734	**PA 10**	1735

Gamme MB EC

MBD EC 280

Fréquence		Hz	Tot.	125	250	500	1k	2k	4k	8k
L_{WA}	Rayonnée	dB(A)	66	56	59	61	54	56	52	42
L_{WA}	Aspiration	dB(A)	83	63	73	81	76	73	73	70
L_{WA}	Refoulement	dB(A)	88	66	78	87	79	79	70	70

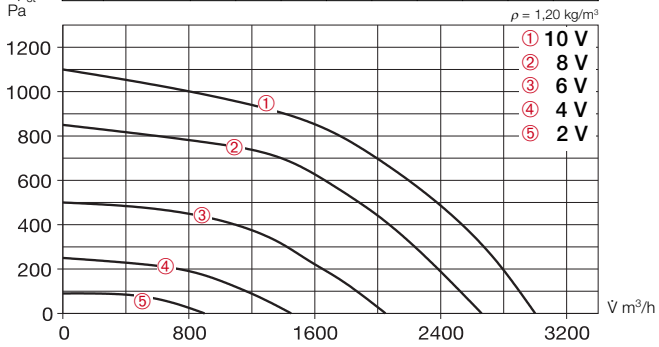

	Refoulement libre					
Tension V	**n** min⁻¹	**V̇** m³/h	**P** W	**I** A	**Lp** dB(A)	**SFP** kW/m³/s
10	3000	3000	620	1,2	58	0,75
8	2600	2660	450	0,9	55	0,61
6	2000	2050	230	0,5	50	0,41
4	1400	1450	100	0,3	43	0,25

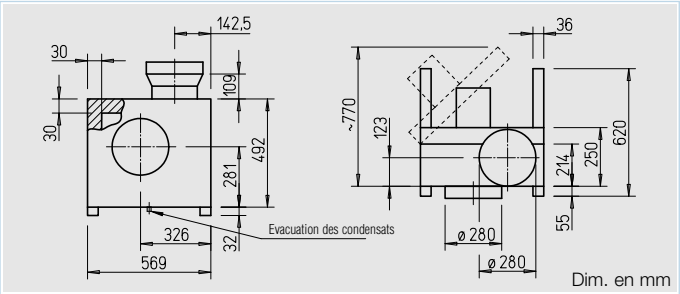

Enveloppe
Double peau, en acier galvanisé avec isolation acoustique par laine minérale de 50 mm.
Le groupe moto-turbine est monté sur une porte pivotante sur charnières.
Les raccordements aspiration et refoulement sont aux diamètres normalisés et équipés de joints à lèvres. Evacuation des condensats et anti-gouttes de série à l'ouverture de porte.
La pose du ventilateur est simplifiée grâce aux 2 pieds supports équipés de plots antivibratoires.

Turbine
Turbine centrifuge à roue libre et à réaction haut rendement en acier galavanisé, assemblée directement avec le moteur.
Haut rendement, faible niveau sonore, volute optimisée aérodynamiquement.
Equilibrage dynamique selon norme ISO 1940 G. 6.3.

Entraînement
Moteur EC à rotor intérieur et vitesse variable, économique et à haut rendement, protection IP 55, placé en dehors du flux d'air. Monté sur roulements à billes, sans entretien et antiparasité.

Raccordement électrique
Boîte à bornes de série (IP 55) sur le moteur.

Protection moteur
Protection électrothermique intégrée pour le moteur EC et sa régulation. La vitesse de rotation est automatiquement abaissée en cas de dépassement de la température max. de fonctionnement. Elle revient au point de fonctionnement dès refroidissement du moteur.

Régulation
Régulation progressive de vitesse par potentiomètre ou par régulateur universel (voir tableau).
Vitesses de fonctionnement pour exemple, voir les courbes caractéristiques ci-dessus.

Niveau sonore
Au-dessus des courbes caractéristiques sont indiqués les spectres acoustiques en dB(A):
- Puissance sonore rayonnée
- Puissance sonore aspiration
- Puissance sonore refoulement.
- La pression sonore rayonnée à 1 m en champ libre est indiquée dans le tableau des types ainsi que dans le tableau des tensions placé sous les courbes.

Accessoires

Console murale, acier galvanisé
Type MB-WK EC280 N° 5527

Toiture pare-pluie, acier galvanisé, fixation au-dessus du moteur.
Type MB-WSD N° Réf. 1856

Manchette souple pour montage entre ventilateur et virole.
– Température max. +70 °C
Type FM 280 N° Réf. 1673
– Température max. +120 °C
Type FM 280 T120 N° Réf. 1656

Autres accessoires	Page
Régulateur universel, potentiomètre de vitesse	72+

Type	N° Réf.	Raccordement Ø	Débit à l'air libre	Vitesse nominale	Pression sonore rayonnée	Puissance absorbée	Courant absorbé	Schéma de branchement	Température max. du fluide	Poids net env.	Régulateur universel		Potentiomètre de vitesse encastrable		Potentiomètre de vitesse apparent	
		mm	V̇ m³/h	min⁻¹	dB(A) à 1 m	kW	A	N°	+ °C	kg	**Type**	N° Réf.	**Type**	N° Réf.	**Type**	N° Réf.
Moteur EC triphasé, 400 V, 50 Hz, protection IP 55																
MBD EC 280	5845	280	3000	3000	58	0,75	1,40	988	120	34,0	**EUR EC**	1347	**PU 10**	1734	**PA 10**	1735

Gamme MB EC

MBD EC 315

Fréquence		Hz	Tot.	125	250	500	1k	2k	4k	8k
L_{WA}	Rayonnée	dB(A)	73	50	62	72	66	65	71	57
L_{WA}	Aspiration	dB(A)	89	66	75	86	78	80	81	76
L_{WA}	Refoulement	dB(A)	93	70	82	92	86	85	81	77

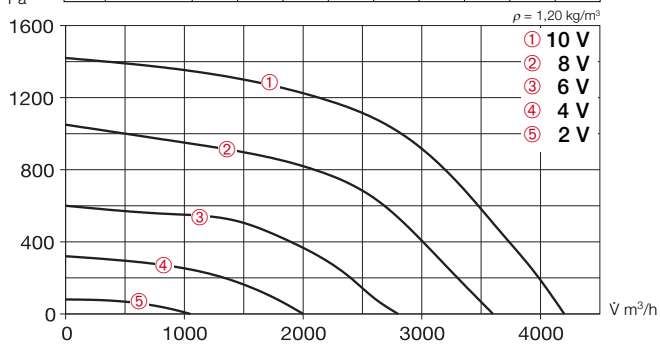

	Refoulement libre					
Tension V	**n** min⁻¹	**V̇** m³/h	**P** W	**I** A	**Lp** dB(A)	**SFP** kW/m³/s
10	3000	4200	1200	1,8	65	1,01
8	2600	3600	750	1,2	62	0,75
6	2000	2800	370	0,65	56	0,48
4	1400	2000	190	0,41	49	0,34

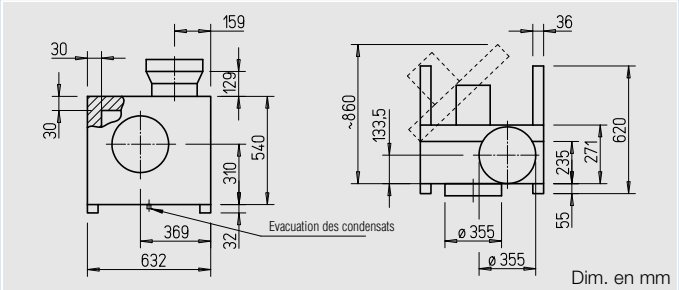

Enveloppe
Double peau, en acier galvanisé avec isolation acoustique par laine minérale de 50 mm.
Le groupe moto-turbine est monté sur une porte pivotante sur charnières.
Les raccordements aspiration et refoulement sont aux diamètres normalisés et équipés de joints à lèvres. Evacuation des condensats et anti-gouttes de série à l'ouverture de porte.
La pose du ventilateur est simplifiée grâce aux 2 pieds supports équipés de plots antivibratoires.

Turbine
Turbine centrifuge à roue libre et à réaction haut rendement en acier galavanisé, assemblée directement avec le moteur.
Haut rendement, faible niveau sonore, volute optimisée aérodynamiquement.
Equilibrage dynamique selon norme ISO 1940 G. 6.3.

Entraînement
Moteur EC à rotor intérieur et vitesse variable, économique et à haut rendement, protection IP 55, placé en dehors du flux d'air. Monté sur roulements à billes, sans entretien et antiparasité.

Raccordement électrique
Boîte à bornes de série (IP 55) sur le moteur.

Protection moteur
Protection électrothermique intégrée pour le moteur EC et sa régulation. La vitesse de rotation est automatiquement abaissée en cas de dépassement de la température max. de fonctionnement. Elle revient au point de fonctionnement dès refroidissement du moteur.

Régulation
Régulation progressive de vitesse par potentiomètre ou par régulateur universel (voir tableau).
Vitesses de fonctionnement pour exemple, voir les courbes caractéristiques ci-dessus.

Niveau sonore
Au-dessus des courbes caractéristiques sont indiqués les spectres acoustiques en dB(A):
- Puissance sonore rayonnée
- Puissance sonore aspiration
- Puissance sonore refoulement.
- La pression sonore rayonnée à 1 m en champ libre est indiquée dans le tableau des types ainsi que dans le tableau des tensions placé sous les courbes.

Accessoires

Console murale, acier galvanisé
Type MB-WK EC315 N° 5527

Toiture pare-pluie, acier galvanisé, fixation au-dessus du moteur.
Type MB-WSD N° Réf. 1856

Manchette souple pour montage entre ventilateur et virole.
– Température max. +70 °C
Type FM 355 N° Réf. 1675
– Température max. +120 °C
Type FM 355 T120 N° Réf. 1658

Autres accessoires	Page
Régulateur universel, potentiomètre de vitesse	72+

Type	N° Réf.	Raccordement Ø	Débit à l'air libre	Vitesse nominale	Pression sonore rayonnée	Puissance absorbée	Courant absorbé	Schéma de branchement	Température max. du fluide	Poids net env.	Régulateur universel		Potentiomètre de vitesse encastrable		Potentiomètre de vitesse apparent	
		mm	V̇ m³/h	min⁻¹	dB(A) à 1 m	kW	A	N°	+ °C	kg	**Type**	N° Réf.	**Type**	N° Réf.	**Type**	N° Réf.
Moteur EC triphasé, 400 V, 50 Hz, protection IP 55																
MBD EC 315	5846	355	4200	3000	65	1,38	2,20	988	120	50,0	**EUR EC**	1347	**PU 10**	1734	**PA 10**	1735

Gamme MB EC

MBD EC 355

Fréquence		Hz	Tot.	125	250	500	1k	2k	4k	8k
L_{WA}	Rayonnée	dB(A)	73	51	65	69	67	66	60	53
L_{WA}	Aspiration	dB(A)	88	69	81	85	80	80	77	71
L_{WA}	Refoulement	dB(A)	93	71	85	89	87	86	80	73

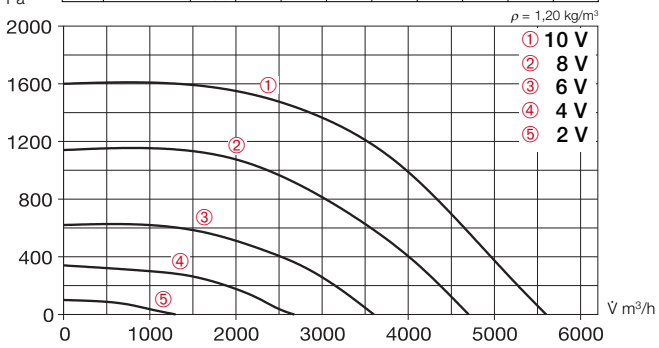

	Refoulement libre					
Tension V	**n** min^{-1}	**V̇** m^3/h	**P** W	**I** A	**Lp** dB(A)	**SFP** $kW/m^3/s$
10	2800	5600	1600	2,6	65	1,05
8	2350	4700	980	1,7	61	0,75
6	1800	3600	490	0,9	57	0,48
4	1300	2600	230	0,51	50	0,31

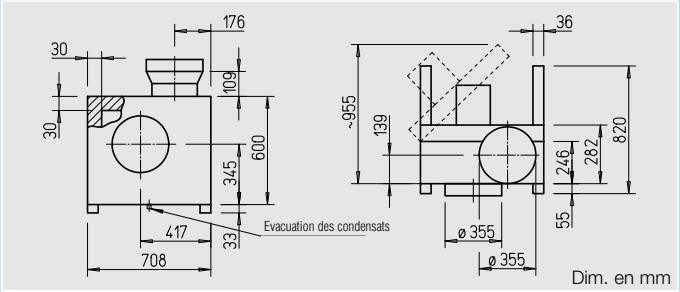

Enveloppe
Double peau, en acier galvanisé avec isolation acoustique par laine minérale de 50 mm.
Le groupe moto-turbine est monté sur une porte pivotante sur charnières.
Les raccordements aspiration et refoulement sont aux diamètres normalisés et équipés de joints à lèvres. Evacuation des condensats et anti-gouttes de série à l'ouverture de porte.
La pose du ventilateur est simplifiée grâce aux 2 pieds supports équipés de plots antivibratoires.

Turbine
Turbine centrifuge à roue libre et à réaction haut rendement en acier galavanisé, assemblée directement avec le moteur.
Haut rendement, faible niveau sonore, volute optimisée aérodynamiquement.
Equilibrage dynamique selon norme ISO 1940 G. 6.3.

Entraînement
Moteur EC à rotor intérieur et vitesse variable, économique et à haut rendement, protection IP 55, placé en dehors du flux d'air.
Monté sur roulements à billes, sans entretien et antiparasité.

Raccordement électrique
Boîte à bornes de série (IP 55) sur le moteur.

Protection moteur
Protection électrothermique intégrée pour le moteur EC et sa régulation. La vitesse de rotation est automatiquement abaissée en cas de dépassement de la température max. de fonctionnement. Elle revient au point de fonctionnement dès refroidissement du moteur.

Régulation
Régulation progressive de vitesse par potentiomètre ou par régulateur universel (voir tableau).
Vitesses de fonctionnement pour exemple, voir les courbes caractéristiques ci-dessus.

Niveau sonore
Au-dessus des courbes caractéristiques sont indiqués les spectres acoustiques en dB(A):
- Puissance sonore rayonnée
- Puissance sonore aspiration
- Puissance sonore refoulement.
- La pression sonore rayonnée à 1 m en champ libre est indiquée dans le tableau des types ainsi que dans le tableau des tensions placé sous les courbes.

Accessoires

Console murale, acier galvanisé
Type MB-WK EC355 N° 5528

Toiture pare-pluie, acier galvanisé, fixation au-dessus du moteur.
Type MB-WSD N° Réf. 1856

Manchette souple pour montage entre ventilateur et virole.
– Température max. +70 °C
Type FM 355 N° Réf. 1675
– Température max. +120 °C
Type FM 355 T120 N° Réf. 1658

Autres accessoires	Page
Régulateur universel, potentiomètre de vitesse	72+

Type	N° Réf.	Raccordement Ø	Débit à l'air libre	Vitesse nominale	Pression sonore rayonnée	Puissance absorbée	Courant absorbé	Schéma de branchement	Température max. du fluide	Poids net env.	Régulateur universel		Potentiomètre de vitesse encastrable		Potentiomètre de vitesse apparent	
		mm	V̇ m^3/h	min^{-1}	dB(A) à 1 m	kW	A	N°	+ °C	kg	**Type**	N° Réf.	**Type**	N° Réf.	**Type**	N° Réf.
Moteur EC triphasé, 400 V, 50 Hz, protection IP 55																
MBD EC 355	5847	355	5600	2800	65	1,90	3,00	988	120	63,0	**EUR EC**	1347	**PU 10**	1734	**PA 10**	1735

Gamme MB EC

MBD EC 400

Fréquence		Hz	Tot.	125	250	500	1k	2k	4k	8k
L_{WA}	Rayonnée	dB(A)	75	55	68	70	70	68	63	57
L_{WA}	Aspiration	dB(A)	93	71	86	88	84	85	84	79
L_{WA}	Refoulement	dB(A)	95	75	88	90	90	88	83	77

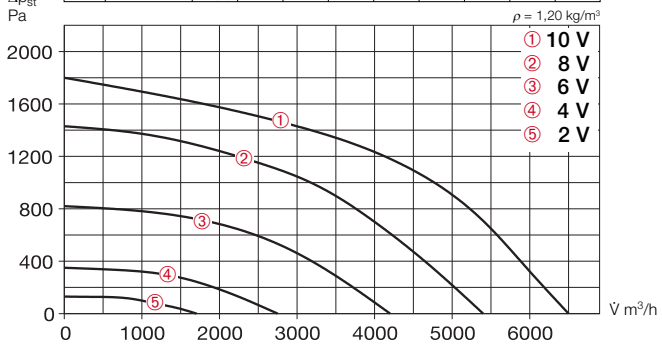

	Refoulement libre					
Tension V	**n** min⁻¹	**V̇** m³/h	**P** W	**I** A	**Lp** dB(A)	**SFP** kW/m³/s
10	2600	6500	2400	3,7	67	1,32
8	2300	5400	1600	2,6	65	1,06
6	1800	4200	780	1,5	60	0,67
4	1200	2750	260	0,6	52	0,34

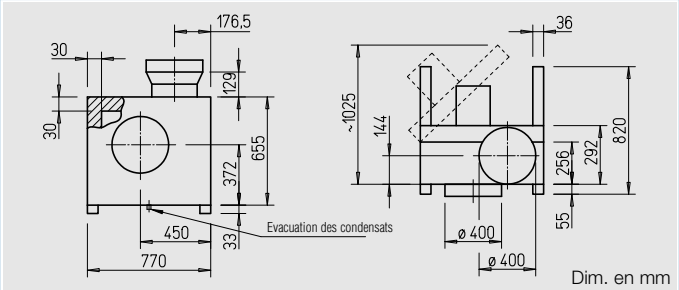

Enveloppe
Double peau, en acier galvanisé avec isolation acoustique par laine minérale de 50 mm.
Le groupe moto-turbine est monté sur une porte pivotante sur charnières.
Les raccordements aspiration et refoulement sont aux diamètres normalisés et équipés de joints à lèvres. Evacuation des condensats et anti-gouttes de série à l'ouverture de porte.
La pose du ventilateur est simplifiée grâce aux 2 pieds supports équipés de plots antivibratoires.

Turbine
Turbine centrifuge à roue libre et à réaction haut rendement en acier galavanisé, assemblée directement avec le moteur.
Haut rendement, faible niveau sonore, volute optimisée aérodynamiquement.
Equilibrage dynamique selon norme ISO 1940 G. 6.3.

Entraînement
Moteur EC à rotor intérieur et vitesse variable, économique et à haut rendement, protection IP 55, placé en dehors du flux d'air. Monté sur roulements à billes, sans entretien et antiparasité.

Raccordement électrique
Boîte à bornes de série (IP 55) sur le moteur.

Protection moteur
Protection électrothermique intégrée pour le moteur EC et sa régulation. La vitesse de rotation est automatiquement abaissée en cas de dépassement de la température max. de fonctionnement. Elle revient au point de fonctionnement dès refroidissement du moteur.

Régulation
Régulation progressive de vitesse par potentiomètre ou par régulateur universel (voir tableau).
Vitesses de fonctionnement pour exemple, voir les courbes caractéristiques ci-dessus.

Niveau sonore
Au-dessus des courbes caractéristiques sont indiqués les spectres acoustiques en dB(A):
- Puissance sonore rayonnée
- Puissance sonore aspiration
- Puissance sonore refoulement.
- La pression sonore rayonnée à 1 m en champ libre est indiquée dans le tableau des types ainsi que dans le tableau des tensions placé sous les courbes.

Accessoires

Console murale, acier galvanisé
Type MB-WK EC400 N° 5528

Toiture pare-pluie, acier galvanisé, fixation au-dessus du moteur.
Type MB-WSD N° Réf. 1856

Manchette souple pour montage entre ventilateur et virole.
– Température max. +70 °C
Type FM 400 N° Réf. 1676
– Température max. +120 °C
Type FM 400 T120 N° Réf. 1659

Autres accessoires	Page
Régulateur universel, potentiomètre de vitesse	72+

Type	N° Réf.	Raccordement Ø	Débit à l'air libre	Vitesse nominale	Pression sonore rayonnée	Puissance absorbée	Courant absorbé	Schéma de branchement	Température max. du fluide	Poids net env.	Régulateur universel		Potentiomètre de vitesse encastrable		Potentiomètre de vitesse apparent	
		mm	V̇ m³/h	min⁻¹	dB(A) à 1 m	kW	A	N°	+ °C	kg	**Type**	N° Réf.	**Type**	N° Réf.	**Type**	N° Réf.
Moteur EC triphasé, 400 V, 50 Hz, protection IP 55																
MBD EC 400	5848	400	6500	2600	67	2,70	4,20	988	120	72,0	**EUR EC**	1347	**PU 10**	1734	**PA 10**	1735

Gamme RR EC
pour le transfert de petits et moyens volumes d'air avec une pression élevée. Pour usages multiples dans les domaines tertiaires, industriels et résidentiels. En tôle acier galvanisé.
Régulable de 0 à 100 %.
$\dot{V}$ = 850 – 1650 m³/h.

Gamme SlimVent SVR EC
La nouvelle gamme de ventilateurs centrifuges extra-plats SlimVent Helios est idéale pour un montage dans les endroits exigus.
Le caisson de ces ventilateurs est à peine plus haut que les conduits aérauliques, ce qui permet une installation en faux-plafonds, cloisons, dans ou au-dessus des placards muraux ou dans les coffrages.
Régulable de 0 à 100 %.
$\dot{V}$ = 510 – 760 m³/h.

Gamme MV EC
Avec un débit d'air de 250 à 1000 m³/h la gamme MultiVent® est adaptée à la ventilation de locaux de tous types et tous volumes.
Double vitesse de série.
Le principal avantage de cette gamme réside dans ses faibles dimensions. Le montage dans le réseau aéraulique est possible, sans restriction dans toutes les positions, horizontale, verticale, en diagonale.

Nettoyage et entretien ? Sans problème. Il suffit de basculer les 2 leviers et de retirer l'unité ventilateur. Accessibilité garantie.

Ventilateurs EC pour gaines circulaires: efficients, extra-plats, à haut rendement.

La gamme AcousticLine est la garantie d'une faible puissance sonore rayonnée et à l'aspiration.
Ces ventilateurs sont en mesure de répondre aux différents besoins des locaux résidentiels, tertiaires ou industriels et sont équipés de turbines EC énergétiquement efficientes, à haut rendement et au fonctionnement silencieux. Conçus comme un silencieux, ils sont garnis à l'intérieur de laine minérale (50 mm d'épaisseur).

Gamme SB EC
Ø 125 à 400 mm
$\dot{V}$ = 520 – 4000 m³/h

La solution intelligente pour en finir avec les problèmes de bruit dans les installations de soufflage ou d'extraction d'air. Insonorisation par revêtement intérieur en laine minérale. Couvercle démontable et moteur extractible pour facilier le nettoyage et la révision.

Gamme SVS EC
Ø 125 à 200 mm
$\dot{V}$ = 480 – 750 m³/h

Les ventilateurs extra-plats SlimVent sont à peine plus haut que les conduits aérauliques et permettent un montage peu encombrant et en toutes positions dans les endroits exigus. Grâce à leur pression élevée, ils peuvent être montés dans des réseaux longs à fortes pertes de charges.
Leur revêtement intérieur en laine minérale permet un fonctionnement silencieux.

Destinés au transfert de faibles et moyens volumes d'air avec une pression élevée.

Conçus pour être insérés directement sur les réseaux de gaines. Leur pression élevée permet de compenser les pertes de charges des gaines, accessoires et appareils. Pour usages multiples dans les domaines tertiaires, industriels et résidentiels.

Gamme SVR EC

SlimVent – Caisson extra-plat avec groupe moto-turbine pivotable.

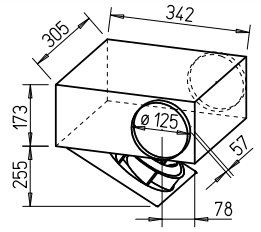

Dim. en mm

Gamme MV EC

Ventilateur de gaine démontable, faible encombrement, pour insertion sur conduits.

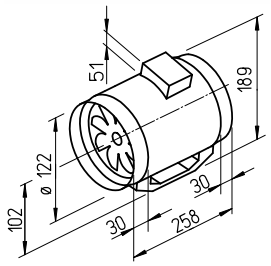

Dim. en mm

Particularités

- ☐ Moteur EC, haut rendement et économique.
- ☐ Encombrement réduit et montage facilité par un passage d'air en ligne.
- ☐ Les coudes et autres déviations compliquées sont supprimés.
- ☐ Raccordements amont et aval adaptés aux diamètres des conduits normalisés.
- ☐ Débit variable à 100 %.
- ☐ Installation possible dans toutes les positions.
- ☐ Large gamme d'accessoires.
- ☐ Formes aérodynamiques optimisées.

Caractéristiques communes SVR EC et MV EC

☐ **Entraînement**
Moteur EC à rotor extérieur et vitesse variable, économique et à haut rendement, protection IP 44 (type MV tropicalisé). Monté sur roulements à billes, sans entretien et antiparasité.

☐ **Protection moteur**
Protection électrothermique intégrée pour le moteur EC et sa régulation.

☐ **Montage**
Sans restriction dans toutes les positions, horizontale, verticale, en diagonale – Selon le sens de pose, peut servir en extraction ou en introduction.
Il est conseillé d'éloigner le ventilateur au maximum du local à ventiler afin de réduire le niveau sonore dans la pièce.

Description SV EC

☐ **Enveloppe**
Ventilateur extra-plat, construction compacte en acier galvanisé. Raccords aspiration et refoulement avec joints à lèvres adaptés au diamètre des gaines rondes normalisées.
Groupe mototurbine monté sur charnières permettant un entretien et nettoyage sans démonter les conduits. Garder libre la zone d'ouverture du ventilateur.

☐ **Régulation**
Régulation progressive de vitesse par potentiomètre ou par régulateur universel (voir tableau).
Vitesses de fonctionnement pour exemple, voir les courbes caractéristiques ci-contre.

☐ **Raccordement électrique**
Boîte à bornes (IP 54) hors du flux d'air et fixée sur l'enveloppe.

☐ **Turbine**
Centrifuge à aubes courbées vers l'arrière, en matière synthétique. Calée directement sur le moteur et équilibrée dynamiquement. Silencieuse et à haut rendement.

☐ **Protection**
Ventilateur raccordé en réseau de gaines amont et aval : IP 44.

Description MV EC

☐ **Enveloppe**
Démontable grâce à un système de fermeture à double levier, permettant le retrait de l'unité ventilateur. Toutes les pièces sont en matière synthétique anti-choc. Couleur gris clair.

☐ **Régulation**
Deux vitesses de série commandées par commutateur externe type MVB (accessoire).

☐ **Raccordement électrique**
Large boîte à bornes (IP 44) externe. Orientable toutes positions.

☐ **Turbine**
Optimisée pour la haute pression et les débits importants, en matière synthétique haute qualité.
Equilibrée dynamiquement afin de réduire le niveau sonore.

Niveau sonore

Au-dessus des courbes caractéristiques sont indiqués les spectres acoustiques en dB(A):
- Puissance sonore rayonnée
- Puissance sonore aspiration et refoulement.
- La pression sonore rayonnée à 1 m en champ libre est indiquée dans le tableau des types ainsi que dans le tableau des tensions placé sous les courbes.

Type	N° Réf.	Ø de raccordement	Débit à l'air libre	Vitesse nominale	Pression sonore rayonnée	Puissance absorbée	Courant absorbé	Schéma de branchement	Température max. du fluide	Poids net env.	Régulateur universel		Potentiomètre de vitesse encastrable		Potentiomètre de vitesse apparent	
		mm	V̇ m³/h	min⁻¹	dB(A) à 1 m	kW	A	N°	+ °C	kg	Type	N° Réf.	Type	N° Réf.	Type	N° Réf.
Type SVR EC, moteur EC monophasé, 230 V, 50 Hz, IP 44																
SVR EC 125	2531	125	510	3450	55	0,09	0,75	979	60	5,0	**EUR EC**	1347	**PU 10**	1734	**PA 10**	1735
Type MV EC, moteur EC monophasé, 230 V, 50 Hz											Interrupteur					
MV EC 125	6032	125	250/360	1600/2040	39/42	0,010/0,017	0,10/0,17	951	60	1,8	**MVB**	6091	—	—	—	—

SVR EC 125

Fréquence		Hz	Tot.	125	250	500	1k	2k	4k	8k
L_{WA}	Rayonnée	dB(A)	63	49	55	61	52	49	47	38
L_{WA}	Aspiration	dB(A)	74	63	65	71	63	63	61	57
L_{WA}	Refoulement	dB(A)	77	64	67	71	70	68	67	61

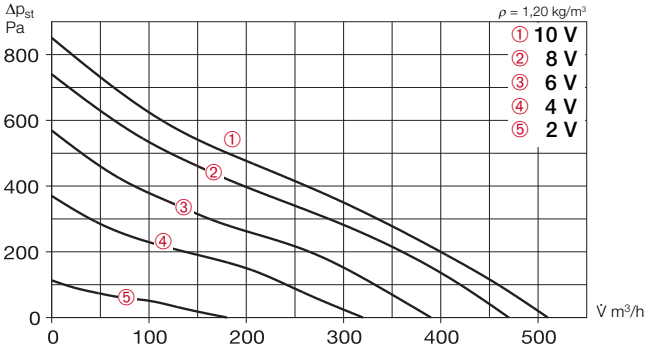

	Refoulement libre					
Tension V	**n** min⁻¹	**V̇** m³/h	**P** W	**I** A	**Lp** dB(A)	**SFP** kW/m³/s
10	3400	510	92	0,73	55	0,65
8	3100	470	74	0,59	53	0,56
6	2600	390	45	0,37	49	0,42
4	2170	320	25	0,22	45	0,28

MV EC 125

Fréquence		Hz	Tot.	125	250	500	1k	2k	4k	8k
L_{WA}	Rayonnée	dB(A)	50	30	36	42	48	41	34	27
L_{WA}	Aspiration	dB(A)	64	33	51	55	58	61	48	40
L_{WA}	Refoulement	dB(A)	64	35	53	56	60	58	50	39

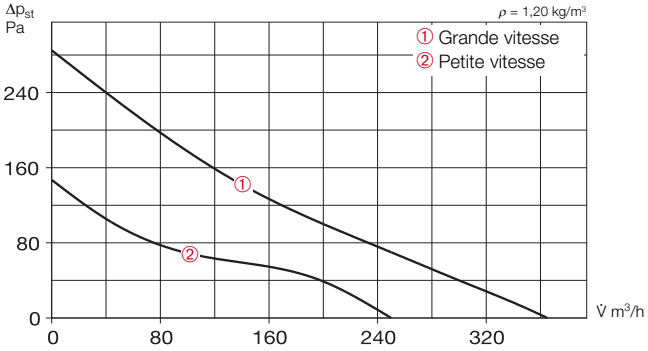

	Refoulement libre					
	n min⁻¹	**V̇** m³/h	**P** W	**I** A	**Lp** dB(A)	**SFP** kW/m³/s
Grande vitesse	2040	365	15	0,13	42	0,15
Petite vitesse	1800	250	9	0,09	39	0,13

Accessoires	Page
Régulateur électronique universel, potentiomètre de vitesse	72+

Accessoires en détails
Grilles, pièces de forme, filtres, batteries et silencieux, kits de régulation pour batterie
Voir catalogue général

Accessoires pour SV EC

Colliers de fixation
Type BM 125 N° Réf. 5076
Pour le raccordement sans transmission de bruit entre le ventilateur et la gaine et pour la suspension de l'ensemble (1 jeu = 2 pièces).

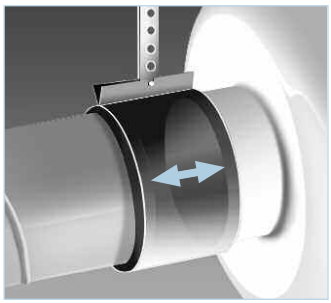

Grille de protection
Type SGR 125 N° Réf. 5064
Pour montage en amont ou en aval du ventilateur.

Accessoires pour MV EC

Manchette simple
Type FM 125 N° Réf. 1682
Toile souple PVC avec 2 colliers de serrage. Pour montage entre le ventilateur et le réseau aéraulique. Pour utilisation en amont ou aval, deux manchettes sont nécessaires.

Grille de protection
Type MVS 125 N° Réf. 6072
Pour montage en amont ou en aval du ventilateur.

Accessoires communs

Volet automatique
Type VK 125 N° Réf. 0857
En matière synthétique, blanc.

Grille d'aération
Type G 160 N° Réf. 0893
En matière synthétique, blanc.

Gaine acoustique souple
Type FSD 125 N° Réf. 0677
Gaine en aluminium avec raccords de montage aux deux extrémités, isolant épaisseur 50 mm, long. 1 m.

Caisson filtre
LFBR 125 G4 N° Réf. 8577
LFBR 125 F7 N° Réf. 8531
Grande surface filtrante, montage en gaines.

Batterie électrique
EHR-R 0,8/125 0,8 kW N° 8709
EHR-R 1,2/125 1,2 kW N° 9433
– avec régulateur intégré
EHR-R 0,8/125 TR 0,8 kW N° 5293
Sonde de gaine ou sonde d'ambiance (TFK/TFR, acc.) nécessaire.

Régulateur de puissance pour batterie électrique.
Type EHS N° Réf. 5002

Batterie eau chaude
Type WHR 125 N° Réf. 9480
Echangeur de chaleur compact pour montage en gaines.

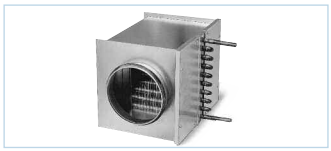

Kit de régulation pour batterie eau chaude.
Type WHST 300 T38 N° 8817

Destinés au transfert de faibles et moyens volumes d'air avec une pression élevée.

Conçus pour être insérés directement sur les réseaux de gaines. Leur pression élevée permet de compenser les pertes de charges des gaines, accessoires et appareils. Pour usages multiples dans les domaines tertiaires, industriels et résidentiels.

Particularités

- Moteur EC, haut rendement et économique.
- Encombrement réduit et montage facilité par un passage d'air en ligne.
- Les coudes et autres déviations compliquées sont supprimés.
- Raccordements amont et aval adaptés aux diamètres des conduits normalisés.
- Débit variable à 100 %.
- Installation possible dans toutes les positions.
- Large gamme d'accessoires.
- Formes aérodynamiques optimisées.

Caractéristiques communes RR EC, SVR EC et MV EC

Entraînement
Moteur EC à rotor extérieur et vitesse variable, économique et à haut rendement, protection IP 44 (type MV tropicalisé). Monté sur roulements à billes, sans entretien et antiparasité.

Protection moteur
Protection électrothermique intégrée pour le moteur EC et sa régulation.

Montage
Sans restriction dans toutes les positions, horizontale, verticale, en diagonale – Selon le sens de pose, peut servir en extraction ou en introduction.
Il est conseillé d'éloigner le ventilateur au maximum du local à ventiler afin de réduire le niveau sonore dans la pièce.

Niveau sonore

Voir page 26.

Gamme RR EC

Best-seller, très bon rapport qualité/prix

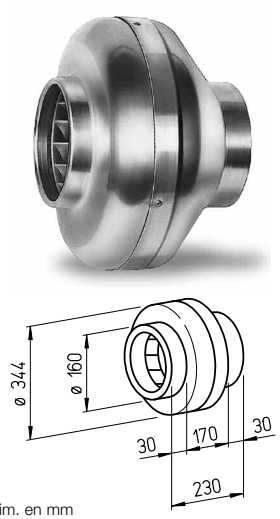

Dim. en mm

Description RR EC

Enveloppe
Construction robuste en tôle acier galvanisé.
Raccordements amont et aval adaptés aux diamètres des conduits normalisés.

Régulation
Régulation progressive de vitesse par potentiomètre ou par régulateur universel (voir tableau).
Vitesses de fonctionnement pour exemple, voir les courbes caractéristiques ci-contre.

Raccordement électrique
Boîte à bornes (IP 55) hors du flux d'air et fixée sur l'enveloppe.

Turbine
Centrifuge à aubes courbées vers l'arrière, en matière synthétique. Calée directement sur le moteur et équilibrée dynamiquement. Silencieuse et à haut rendement.

Protection
Ventilateur raccordé en réseau de gaines amont et aval : IP 44.

Gamme SVR EC

SlimVent – Caisson extra-plat avec groupe moto-turbine pivotable.

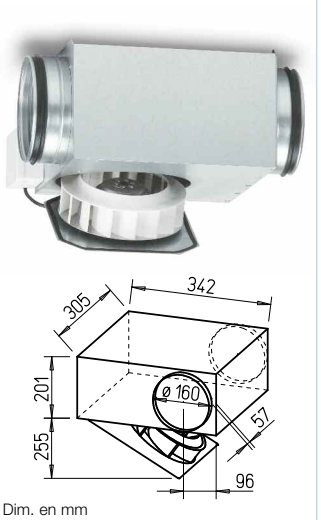

Dim. en mm

Description SV EC

Enveloppe
Ventilateur extra-plat, construction compacte en acier galvanisé. Raccords aspiration et refoulement avec joints à lèvres adaptés au diamètre des gaines rondes normalisées.
Groupe mototurbine monté sur charnières permettant un entretien et nettoyage sans démonter les conduits. Garder libre la zone d'ouverture du ventilateur.

Régulation
Régulation progressive de vitesse par potentiomètre ou par régulateur universel (voir tableau).
Vitesses de fonctionnement pour exemple, voir les courbes caractéristiques ci-contre.

Raccordement électrique
Boîte à bornes (IP 54) hors du flux d'air et fixée sur l'enveloppe.

Turbine
Centrifuge à aubes courbées vers l'arrière, en matière synthétique. Calée directement sur le moteur et équilibrée dynamiquement. Silencieuse et à haut rendement.

Protection
Ventilateur raccordé en réseau de gaines amont et aval : IP 44.

Gamme MV EC

Ventilateur de gaine démontable, faible encombrement, pour insertion sur conduits.

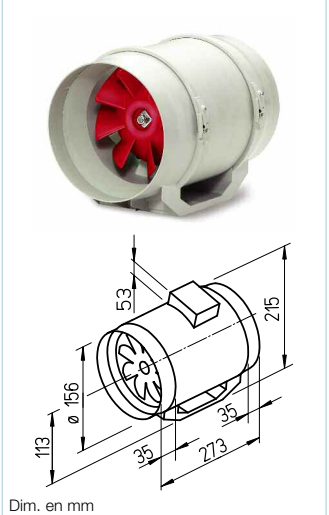

Dim. en mm

Description MV EC

Enveloppe
Démontable grâce à un système de fermeture à double levier, permettant le retrait de l'unité ventilateur. Toutes les pièces sont en matière synthétique anti-choc. Couleur gris clair.

Régulation
Deux vitesses de série commandées par commutateur externe type MVB (accessoire).

Raccordement électrique
Large boîte à bornes (IP 44) externe. Orientable toutes positions.

Turbine
Optimisée pour la haute pression et les débits importants, en matière synthétique haute qualité.
Equilibrée dynamiquement afin de réduire le niveau sonore.

Type	N° Réf.	Ø de raccordement	Débit à l'air libre	Vitesse nominale	Pression sonore rayonnée	Puissance absorbée	Courant absorbé	Schéma de branchement	Température max. du fluide	Poids net env.	Régulateur universel		Potentiomètre de vitesse encastrable		Potentiomètre de vitesse apparent	
		mm	V̇ m³/h	min⁻¹	dB(A) à 1 m	kW	A	N°	+ °C	kg	Type	N° Réf.	Type	N° Réf.	Type	N° Réf.
Type RR EC, moteur EC monophasé, 230 V, 50 Hz, IP 44																
RR EC 160	5785	160	850	2500	49	0,09	0,50	979	50	3,2	**EUR EC**	1347	**PU 10**	1734	**PA 10**	1735
Type SVR EC, moteur EC monophasé, 230 V, 50 Hz, IP 44																
SVR EC 160	2535	160	530	3490	53	0,09	0,73	979	60	6,0	**EUR EC**	1347	**PU 10**	1734	**PA 10**	1735
Type MV EC, moteur EC monophasé, 230 V, 50 Hz											Interrupteur					
MV EC 160	6033	160	385/570	1560/2290	41/49	0,015/0,038	0,15/0,33	951	60	2,1	**MVB**	6091	—	—	—	—

RR EC 160

Fréquence		Hz	Tot.	125	250	500	1k	2k	4k	8k
L_{WA}	Rayonnée	dB(A)	56	34	42	49	54	47	48	35
L_{WA}	Aspiration	dB(A)	73	60	64	68	69	64	64	54
L_{WA}	Refoulement	dB(A)	74	60	65	66	69	65	67	55

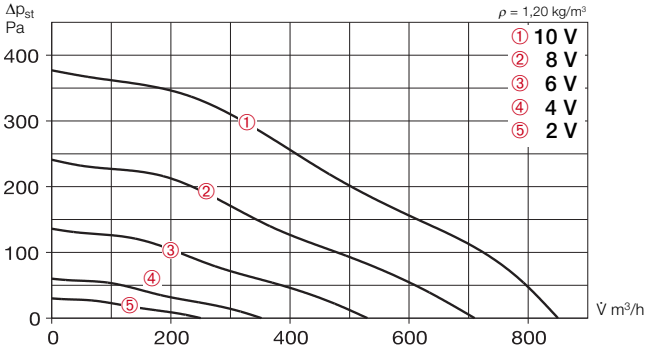

	Refoulement libre					
Tension V	**n** min⁻¹	**V̇** m³/h	**P** W	**I** A	**Lp** dB(A)	**SFP** kW/m³/s
10	2500	850	72	0,34	49	0,30
8	2000	710	37	0,17	44	0,19
6	1500	530	20	0,13	38	0,14
4	1000	350	10	0,10	30	0,10

SVR EC 160

Fréquence		Hz	Tot.	125	250	500	1k	2k	4k	8k
L_{WA}	Rayonnée	dB(A)	61	47	57	57	47	45	42	34
L_{WA}	Aspiration	dB(A)	72	62	65	67	62	63	62	57
L_{WA}	Refoulement	dB(A)	75	64	66	67	68	67	66	59

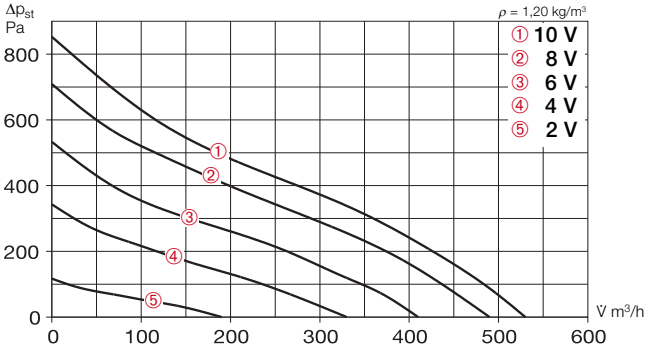

	Refoulement libre					
Tension V	**n** min⁻¹	**V̇** m³/h	**P** W	**I** A	**Lp** dB(A)	**SFP** kW/m³/s
10	3270	530	88	0,72	53	0,60
8	3000	490	70	0,57	50	0,51
6	2500	410	42	0,36	47	0,37
4	2050	330	24	0,22	45	0,26

MV EC 160

Fréquence		Hz	Tot.	125	250	500	1k	2k	4k	8k
L_{WA}	Rayonnée	dB(A)	57	37	43	49	53	51	44	28
L_{WA}	Aspiration	dB(A)	73	41	58	62	63	71	58	48
L_{WA}	Refoulement	dB(A)	71	43	60	64	64	68	59	47

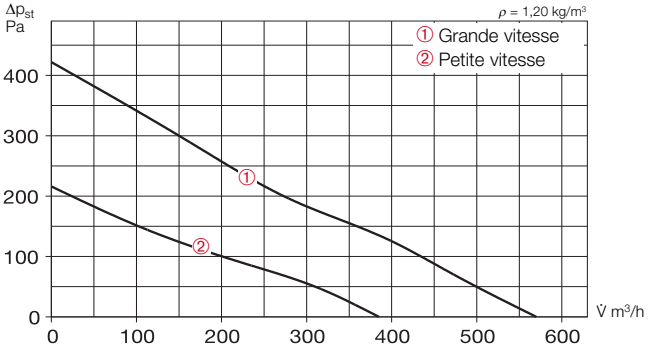

	Refoulement libre					
	n min⁻¹	**V̇** m³/h	**P** W	**I** A	**Lp** dB(A)	**SFP** kW/m³/s
Grande vitesse	2290	570	34	0,30	49	0,21
Petite vitesse	1560	385	14	0,12	41	0,13

■ Accessoires pour RR EC et SV EC

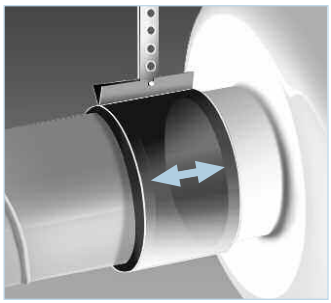

Colliers de fixation
Type BM 160 N° Réf. 5077
Pour le raccordement sans transmission de bruit entre le ventilateur et la gaine et pour la suspension de l'ensemble (1 jeu = 2 pièces).

Grille de protection
Type SGR 160 N° Réf. 5069
Pour montage en amont ou en aval du ventilateur.

Console de montage pour RR EC
Type MK 4 N° Réf. 5824

■ Accessoires pour MV EC

Manchette simple
Type FM 160 N° Réf. 1684
Toile souple PVC avec 2 colliers de serrage. Pour montage entre le ventilateur et le réseau aéraulique. Pour utilisation en amont ou aval, deux manchettes sont nécessaires.

Grille de protection
Type MVS 160 N° Réf. 6074
Pour montage en amont ou en aval du ventilateur.

■ Accessoires communs

Volet automatique
Type VK 160 N° Réf. 0892
En matière synthétique, blanc.

Grille d'aération
Type G 160 N° Réf. 0893
En matière synthétique, blanc.

Gaine acoustique souple
Type FSD 160 N° Réf. 0678
Gaine en aluminium avec raccords de montage aux deux extrémités, isolant épaisseur 50 mm, long. 1 m.

Caisson filtre
LFBR 160 G4 N° Réf. 8578
LFBR 160 F7 N° Réf. 8532
Grande surface filtrante, montage en gaines.

Batterie électrique
EHR-R 1,2/160 1,2 kW N° 9434
EHR-R 2,4/160 2,4 kW N° 9435
EHR-R 5/160 5,0 kW N° 8710
– avec régulateur intégré
EHR-R 2,4/160 TR 2,4 kW N° 5294
Sonde de gaine ou sonde d'ambiance (TFK/TFR, acc.) nécessaire.

Régulateur de puissance pour batterie électrique.
Type EHS N° Réf. 5002

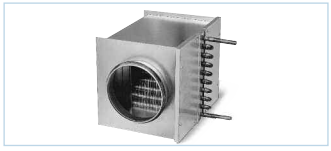

Batterie eau chaude
Type WHR 160 N° Réf. 9481
Echangeur de chaleur compact pour montage en gaines.

Kit de régulation pour batterie eau chaude.
Type WHST 300 T38 N° 8817

Destinés au transfert de faibles et moyens volumes d'air avec une pression élevée.

Conçus pour être insérés directement sur les réseaux de gaines. Leur pression élevée permet de compenser les pertes de charges des gaines, accessoires et appareils. Pour usages multiples dans les domaines tertiaires, industriels et résidentiels.

Gamme RR EC

Best-seller, très bon rapport qualité/prix

Dim. en mm

Gamme SVR EC

SlimVent – Caisson extra-plat avec groupe moto-turbine pivotable.

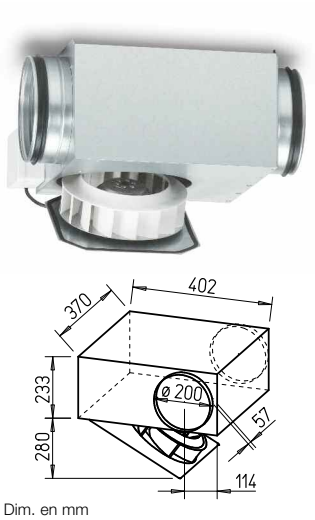

Dim. en mm

Gamme MV EC

Ventilateur de gaine démontable, faible encombrement, pour insertion sur conduits.

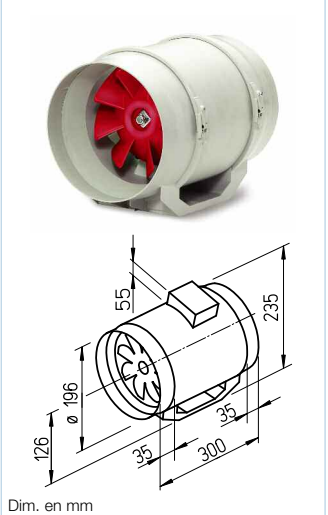

Dim. en mm

■ Particularités

- ☐ Moteur EC, haut rendement et économique.
- ☐ Encombrement réduit et montage facilité par un passage d'air en ligne.
- ☐ Les coudes et autres déviations compliquées sont supprimés.
- ☐ Raccordements amont et aval adaptés aux diamètres des conduits normalisés.
- ☐ Débit variable à 100 %.
- ☐ Installation possible dans toutes les positions.
- ☐ Large gamme d'accessoires.
- ☐ Formes aérodynamiques optimisées.

■ Caractéristiques communes RR EC, SVR EC et MV EC

☐ **Entraînement**
Moteur EC à rotor extérieur et vitesse variable, économique et à haut rendement, protection IP 44 (type MV tropicalisé). Monté sur roulements à billes, sans entretien et antiparasité.

☐ **Protection moteur**
Protection électrothermique intégrée pour le moteur EC et sa régulation.

☐ **Montage**
Sans restriction dans toutes les positions, horizontale, verticale, en diagonale – Selon le sens de pose, peut servir en extraction ou en introduction.
Il est conseillé d'éloigner le ventilateur au maximum du local à ventiler afin de réduire le niveau sonore dans la pièce.

■ Niveau sonore

Voir page 26.

■ Description RR EC

☐ **Enveloppe**
Construction robuste en tôle acier galvanisé.
Raccordements amont et aval adaptés aux diamètres des conduits normalisés.

☐ **Régulation**
Régulation progressive de vitesse par potentiomètre ou par régulateur universel (voir tableau).
Vitesses de fonctionnement pour exemple, voir les courbes caractéristiques ci-contre.

☐ **Raccordement électrique**
Boîte à bornes (IP 55) hors du flux d'air et fixée sur l'enveloppe.

☐ **Turbine**
Centrifuge à aubes courbées vers l'arrière, en matière synthétique. Calée directement sur le moteur et équilibrée dynamiquement. Silencieuse et à haut rendement.

☐ **Protection**
Ventilateur raccordé en réseau de gaines amont et aval : IP 44.

■ Description SV EC

☐ **Enveloppe**
Ventilateur extra-plat, construction compacte en acier galvanisé. Raccords aspiration et refoulement avec joints à lèvres adaptés au diamètre des gaines rondes normalisées.
Groupe mototurbine monté sur charnières permettant un entretien et nettoyage sans démonter les conduits. Garder libre la zone d'ouverture du ventilateur.

☐ **Régulation**
Régulation progressive de vitesse par potentiomètre ou par régulateur universel (voir tableau).
Vitesses de fonctionnement pour exemple, voir les courbes caractéristiques ci-contre.

☐ **Raccordement électrique**
Boîte à bornes (IP 54) hors du flux d'air et fixée sur l'enveloppe.

☐ **Turbine**
Centrifuge à aubes courbées vers l'arrière, en matière synthétique. Calée directement sur le moteur et équilibrée dynamiquement. Silencieuse et à haut rendement.

☐ **Protection**
Ventilateur raccordé en réseau de gaines amont et aval : IP 44.

■ Description MV EC

☐ **Enveloppe**
Démontable grâce à un système de fermeture à double levier, permettant le retrait de l'unité ventilateur. Toutes les pièces sont en matière synthétique anti-choc. Couleur gris clair.

☐ **Régulation**
Deux vitesses de série commandées par commutateur externe type MVB (accessoire).

☐ **Raccordement électrique**
Large boîte à bornes (IP 44) externe. Orientable toutes positions.

☐ **Turbine**
Optimisée pour la haute pression et les débits importants, en matière synthétique haute qualité.
Equilibrée dynamiquement afin de réduire le niveau sonore.

Type	N° Réf.	Ø de raccordement	Débit à l'air libre	Vitesse nominale	Pression sonore rayonnée	Puissance absorbée	Courant absorbé	Schéma de branchement	Température max. du fluide	Poids net env.	Régulateur universel		Potentiomètre de vitesse encastrable		Potentiomètre de vitesse apparent	
		mm	V̇ m³/h	min⁻¹	dB(A) à 1 m	kW	A	N°	+ °C	kg	Type	N° Réf.	Type	N° Réf.	Type	N° Réf.
Type RR EC, moteur EC monophasé, 230 V, 50 Hz, protection IP 44																
RR EC 200	5786	200	1050	2500	48	0,12	0,70	979	50	5,1	**EUR EC**	1347	**PU 10**	1734	**PA 10**	1735
Type SVR EC, moteur EC monophasé, 230 V, 50 Hz, protection IP 44																
SVR EC 200	2539	200	760	3090	51	0,08	0,70	979	60	9,0	**EUR EC**	1347	**PU 10**	1734	**PA 10**	1735
Type MV EC, moteur EC monophasé, 230 V, 50 Hz											Interrupteur					
MV EC 200	6034	200	750/1000	2400/2820	53/56	0,036/0,057	0,33/0,50	951	50	2,5	**MVB**	6091	—	—	—	—

RR EC 200

Fréquence		Hz	Tot.	125	250	500	1k	2k	4k	8k
L_{WA}	Rayonnée	dB(A)	55	30	40	48	52	48	49	41
L_{WA}	Aspiration	dB(A)	73	62	66	67	66	65	64	58
L_{WA}	Refoulement	dB(A)	73	61	65	65	66	66	67	59

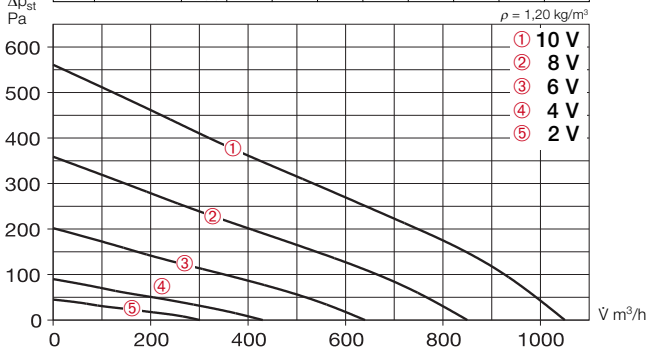

	Refoulement libre					
Tension V	**n** min⁻¹	**V̇** m³/h	**P** W	**I** A	**Lp** dB(A)	**SFP** kW/m³/s
10	2500	1050	107	0,52	48	0,37
8	2000	850	55	0,28	43	0,23
6	1500	640	25	0,15	37	0,15
4	1000	430	12	0,10	29	0,12

SVR EC 200

Fréquence		Hz	Tot.	125	250	500	1k	2k	4k	8k
L_{WA}	Rayonnée	dB(A)	59	44	53	57	49	46	42	32
L_{WA}	Aspiration	dB(A)	74	64	69	70	61	64	60	50
L_{WA}	Refoulement	dB(A)	76	65	71	71	66	69	63	53

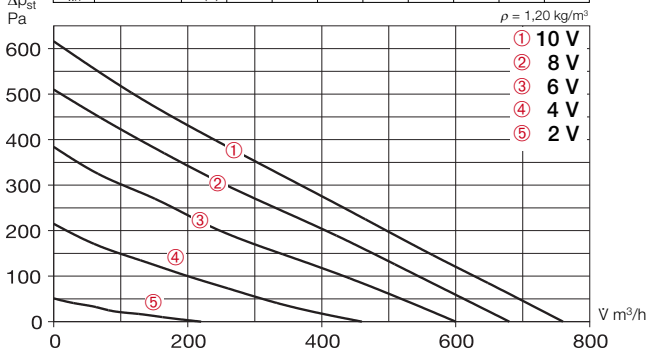

	Refoulement libre					
Tension V	**n** min⁻¹	**V̇** m³/h	**P** W	**I** A	**Lp** dB(A)	**SFP** kW/m³/s
10	2700	760	80	0,68	51	0,39
8	2450	680	60	0,51	48	0,32
6	2100	600	38	0,34	45	0,23
4	1500	460	20	0,17	40	0,13

MV EC 200

Fréquence		Hz	Tot.	125	250	500	1k	2k	4k	8k
L_{WA}	Rayonnée	dB(A)	63	49	45	56	60	57	54	39
L_{WA}	Aspiration	dB(A)	79	52	60	69	70	77	68	59
L_{WA}	Refoulement	dB(A)	78	55	62	70	71	74	69	58

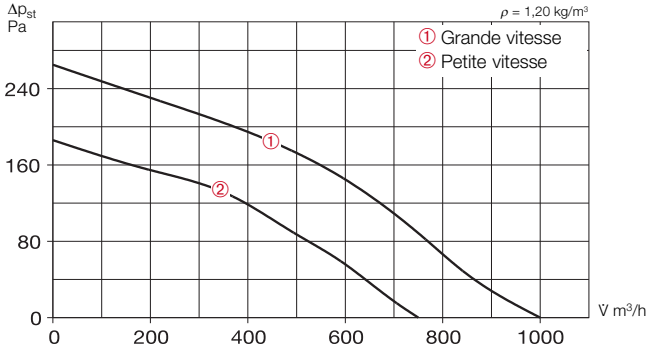

	Refoulement libre					
	n min⁻¹	**V̇** m³/h	**P** W	**I** A	**Lp** dB(A)	**SFP** kW/m³/s
Grande vitesse	2820	1000	51	0,45	56	0,18
Petite vitesse	2400	750	32	0,28	53	0,16

■ Accessoires pour RR EC et SV EC

Colliers de fixation
Type BM 200 N° Réf. 5078
Pour le raccordement sans transmission de bruit entre le ventilateur et la gaine et pour la suspension de l'ensemble (1 jeu = 2 pièces).

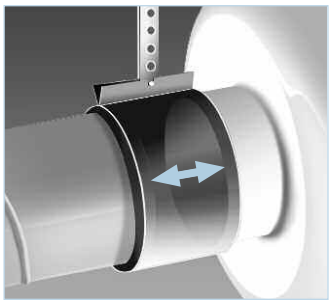

Grille de protection
Type SGR 200 N° Réf. 5066
Pour montage en amont ou en aval du ventilateur.

Console de montage pour RR EC
Type MK 4 N° Réf. 5824

■ Accessoires pour MV EC

Manchette simple
Type FM 200 N° Réf. 1670
Toile souple PVC avec 2 colliers de serrage. Pour montage entre le ventilateur et le réseau aéraulique. Pour utilisation en amont ou aval, deux manchettes sont nécessaires.

Grille de protection
Type MVS 200 N° Réf. 6075
Pour montage en amont ou en aval du ventilateur.

■ Accessoires communs

Volet automatique
Type VK 200 N° Réf. 0758
En matière synthétique, gris clair.

Clapet anti-retour
Type RSK 200 N° Réf. 5074
Automatique, en métal.

Gaine acoustique souple
Type FSD 200 N° Réf. 0679
Gaine en aluminium avec raccords de montage aux deux extrémités, isolant épaisseur 50 mm, long. 1 m.

Caisson filtre
LFBR 200 G4 N° Réf. 8579
LFBR 200 F7 N° Réf. 8533
Grande surface filtrante, montage en gaines.

Batterie électrique
EHR-R 1,2/200 1,2 kW N° 9436
EHR-R 2/200 2,0 kW N° 9437
EHR-R 5/200 5,0 kW N° 8711
– avec régulateur intégré
EHR-R 5/200 TR 5,0 kW N° 5295
Sonde de gaine ou sonde d'ambiance (TFK/TFR, acc.) nécessaire.

Régulateur de puissance pour batterie électrique.
Type EHS N° Réf. 5002

Batterie eau chaude
Type WHR 200 N° Réf. 9482
Echangeur de chaleur compact pour montage en gaines.

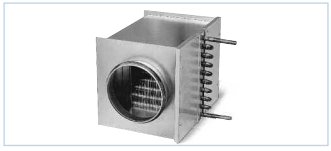

Kit de régulation pour batterie eau chaude.
Type WHST 300 T38 N° 8817

Gamme RR EC 250

Best-seller, très bon rapport qualité/prix

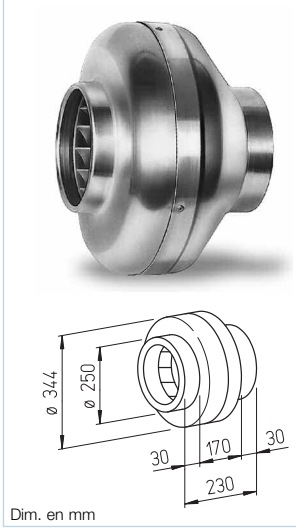

Dim. en mm

Gamme RR EC 315

Best-seller, très bon rapport qualité/prix.

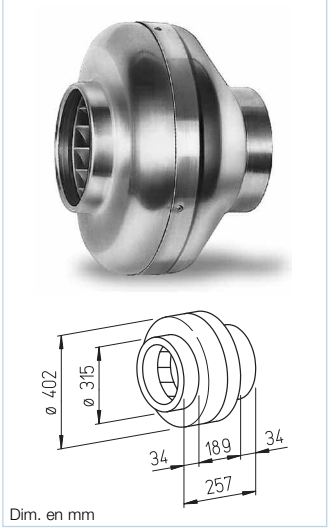

Dim. en mm

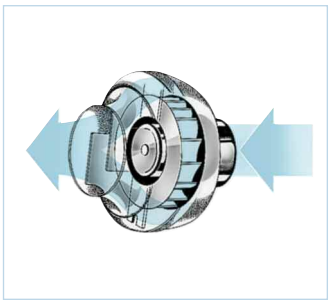

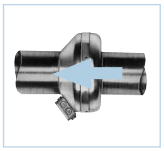

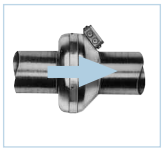

Destinés au transfert de faibles et moyens volumes d'air avec une pression élevée.

Conçus pour être insérés directement sur les réseaux de gaines. Leur pression élevée permet de compenser les pertes de charges des gaines, accessoires et appareils. Pour usages multiples dans les domaines tertiaires, industriels et résidentiels.

Particularités

- Moteur EC, haut rendement et économique.
- Encombrement réduit et montage facilité par un passage d'air en ligne.
- Les coudes et autres déviations compliquées sont supprimés.
- Raccordements amont et aval adaptés aux diamètres des conduits normalisés.
- Débit variable à 100 %.
- Installation possible dans toutes les positions.
- Large gamme d'accessoires.
- Formes aérodynamiques optimisées.

Description

Entraînement

Moteur EC à rotor extérieur et vitesse variable, économique et à haut rendement, protection IP 44. Monté sur roulements à billes, sans entretien et antiparasité.

Protection moteur

Protection électrothermique intégrée pour le moteur EC et sa régulation.

Enveloppe

Construction robuste en tôle acier galvanisé.
Raccordements amont et aval adaptés aux diamètres des conduits normalisés.

Régulation

Régulation progressive de vitesse par potentiomètre ou par régulateur universel (voir tableau).
Vitesses de fonctionnement pour exemple, voir les courbes caractéristiques ci-contre.

Raccordement électrique

Boîte à bornes (IP 55) hors du flux d'air et fixée sur l'enveloppe.

Turbine

Centrifuge à aubes courbées vers l'arrière, en matière synthétique. Calée directement sur le moteur et équilibrée dynamiquement. Silencieuse et à haut rendement.

Protection

Ventilateur raccordé en réseau de gaines amont et aval : IP 44.

Montage

Sans restriction dans toutes les positions, horizontale, verticale, en diagonale – Selon le sens de pose, peut servir en extraction ou en introduction.
Il est conseillé d'éloigner le ventilateur au maximum du local à ventiler afin de réduire le niveau sonore dans la pièce.

Niveau sonore

Au-dessus des courbes caractéristiques sont indiqués les spectres acoustiques en dB(A):

- Puissance sonore rayonnée
- Puissance sonore aspiration et refoulement.
- La pression sonore rayonnée à 1 m en champ libre est indiquée dans le tableau des types ainsi que dans le tableau des tensions placé sous les courbes.

Type	N° Réf.	Ø de raccordement	Débit à l'air libre	Vitesse nominale	Pression sonore rayonnée	Puissance absorbée	Courant absorbé	Schéma de branchement	Température max. du fluide	Poids net env.	Régulateur universel		Potentiomètre de vitesse encastrable		Potentiomètre de vitesse apparent	
		mm	V̇ m³/h	min⁻¹	dB(A) à 1 m	kW	A	N°	+ °C	kg	Type	N° Réf.	Type	N° Réf.	Type	N° Réf.
Type RR EC, moteur EC monophasé, 230 V, 50 Hz, protection IP 44																
RR EC 250	5787	250	1150	2450	49	0,14	0,73	979	50	5,3	**EUR EC**	1347	**PU 10**	1734	**PA 10**	1735
RR EC 315	5788	315	1650	2500	50	0,23	1,10	979	50	6,5	**EUR EC**	1347	**PU 10**	1734	**PA 10**	1735

RR EC 250

Fréquence		Hz	Tot.	125	250	500	1k	2k	4k	8k
L_{WA}	Rayonnée	dB(A)	56	38	40	50	53	49	46	40
L_{WA}	Aspiration	dB(A)	75	59	66	67	69	69	66	60
L_{WA}	Refoulement	dB(A)	76	57	68	67	70	71	67	59

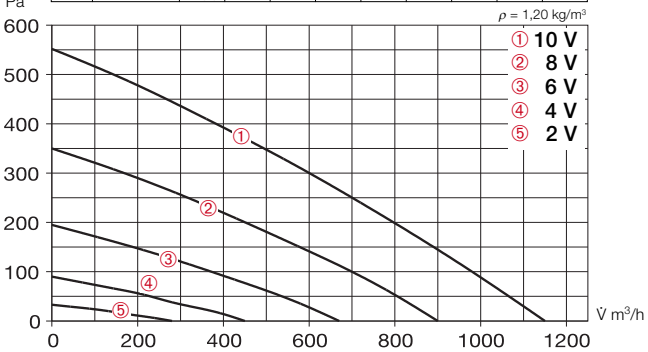

	Refoulement libre					
Tension V	**n** min⁻¹	**V̇** m³/h	**P** W	**I** A	**Lp** dB(A)	**SFP** kW/m³/s
10	2450	1150	111	0,54	49	0,35
8	1950	900	56	0,28	44	0,23
6	1450	670	26	0,14	38	0,14
4	980	450	14	0,10	30	0,11

RR EC 315

Fréquence		Hz	Tot.	125	250	500	1k	2k	4k	8k
L_{WA}	Rayonnée	dB(A)	57	35	44	51	51	53	50	43
L_{WA}	Aspiration	dB(A)	75	60	67	66	66	72	68	66
L_{WA}	Refoulement	dB(A)	76	63	69	69	69	71	67	65

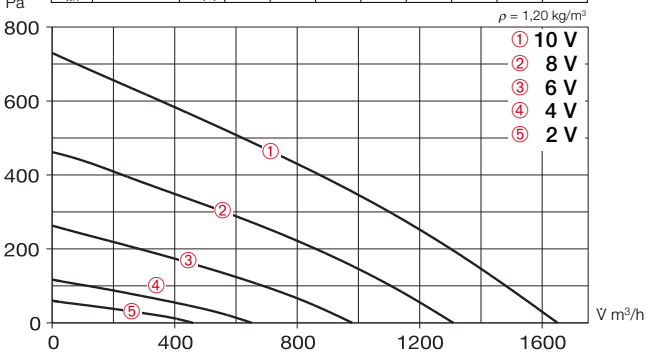

	Refoulement libre					
Tension V	**n** min⁻¹	**V̇** m³/h	**P** W	**I** A	**Lp** dB(A)	**SFP** kW/m³/s
10	2500	1650	178	0,89	50	0,39
8	2000	1310	92	0,46	45	0,25
6	1500	980	40	0,20	40	0,15
4	1000	650	23	0,13	32	0,13

Accessoires	Page
Régulateur électronique universel, potentiomètre de vitesse	72+

Accessoires en détails
Grilles, pièces de forme, filtres, batteries et silencieux, kits de régulation pour batterie
Voir catalogue général

Accessoires

Colliers de fixation
Type BM 250 N° Réf. 5079
Type BM 315 N° Réf. 5080
Pour le raccordement sans transmission de bruit entre le ventilateur et la gaine et pour la suspension de l'ensemble (1 jeu = 2 pièces). Lors du montage, laisser un jeu entre le ventilateur et la gaine puis fixer les colliers.

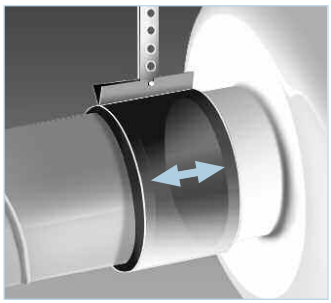

Console de montage
Type MK 4 N° Réf. 5824
En tôle acier galvanisé.

Volet automatique
Type VK 250 N° Réf. 0759
Type VK 315 N° Réf. 0760
En matière synthétique, gris clair.

Grille pare-pluie
Type RAG 250 N° Réf. 0751
Type RAG 315 N° Réf. 0752
En matière synthétique, gris clair.

Grille de protection
Type SGR 250 N° Réf. 5067
Type SGR 315 N° Réf. 5068
Pour montage en amont ou en aval du ventilateur. En acier galvanisé.

Clapet anti-retour
Type RSK 250 N° Réf. 5673
Type RSK 315 N° Réf. 5674
Automatique, en métal.

Gaine acoustique souple
Type FSD 250 N° Réf. 0680
Type FSD 315 N° Réf. 0681
Gaine en aluminium avec raccords de montage aux deux extrémités, isolant épaisseur 50 mm, long. 1 m.

Caisson filtre
LFBR 250 G4 N° Réf. 8580
LFBR 250 F7 N° Réf. 8534
LFBR 315 G4 N° Réf. 8581
LFBR 315 F7 N° Réf. 8535
Grande surface filtrante, montage en gaines.

Batterie électrique
EHR-R 6/250 6,0 kW N° 8712
EHR-R 6/315 6,0 kW N° 8713
– avec régulateur intégré
EHR-R 6/250 TR 6,0 kW N° 5296
EHR-R 6/315 TR 6,0 kW N° 5301
Sonde de gaine ou sonde d'ambiance (TFK/TFR, acc.) nécessaire.

Régulateur de puissance pour batterie électrique.
Type EHS N° Réf. 5002

Batterie eau chaude
Type WHR 250 N° Réf. 9483
Type WHR 315 N° Réf. 9484
Echangeur de chaleur compact pour montage en gaines.

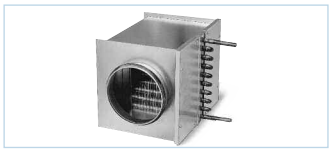

Kit de régulation pour batterie eau chaude.
Type WHS 1100 N° Réf. 8815

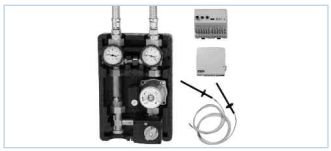

Gamme SilentBox® SB EC

acousticline

Quasiment inaudible, grands volumes d'air et forte presssion. Accès pratique pour le nettoyage et la révision.

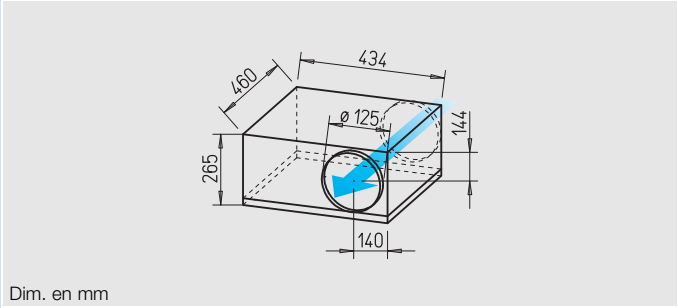

Gamme SlimVent SVS EC

acousticline

Caisson extra-plat, idéal pour un montage dans les endroits exigus. Avec revêtement intérieur en laine minérale pour un fonctionnement silencieux.

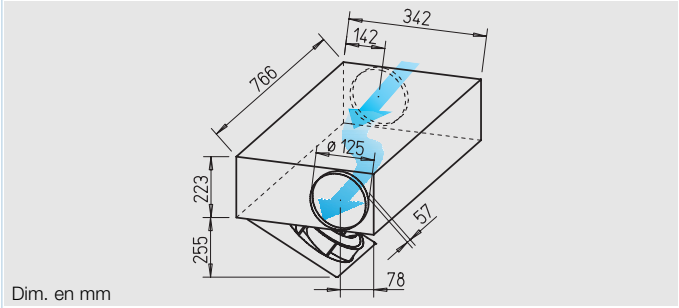

■ Caractéristiques communes SilentBox® SB EC et SlimVent SVS EC

☐ Montage
Sans restriction dans toutes les positions, horizontale, verticale, en diagonale – Selon le sens de pose, peut servir en extraction ou en introduction. Equerre de fixation incluse.

☐ Entraînement
Moteur EC à rotor extérieur et vitesse variable, économique et à haut rendement, protection IP 44. Monté sur roulements à billes, sans entretien et antiparasité. Moteur et turbine équilibrés dynamiquement afin de réduire le niveau sonore.

☐ Régulation
Régulation progressive de vitesse par potentiomètre ou par régulateur universel (voir tableau). Vitesses de fonctionnement pour exemple, voir les courbes caractéristiques ci-contre.

☐ Protection moteur
Protection électrothermique intégrée pour le moteur EC et sa régulation.

■ Description SilentBox® EC

☐ Caisson
Conçu comme un silencieux, garni à l'intérieur de laine minérale épaisseur 50 mm avec revêtement anti-abrasion. Couvercle démontable, fermetures par grenouillères. Ensemble ventilateur et caisson entièrement accessible. Groupe moto-turbine extractible. Garder libre la zone d'ouverture du ventilateur. Raccords normalisés avec joints à lèvres. L'ensemble est en tôle acier galvanisé.

☐ Turbine
A aubes courbées vers l'arrière. Cône d'aspiration sur l'entrée d'air.

☐ Raccordement électrique
Boîte à bornes externe (IP 54) fixée sur le caisson.

☐ Protection
IP 44 pour appareil raccordé amont et aval.

■ Description SlimVent SVS EC

☐ Caisson
Ventilateur extra-plat en caisson rallongé, avec isolation phonique intérieure en laine minérale épaisseur 50 mm et revêtement anti-abrasion. Le caisson acoustique, placé en amont du ventilateur, permet de réduire sensiblement le niveau sonore à l'aspiration. Le niveau sonore rayonné est également réduit (voir courbes caractéristiques)

☐ Entretien et nettoyage facilités, sans démontage du réseau de gaines grâce au montage sur charnières du groupe moto-turbine. Garder libre la zone d'ouverture du ventilateur.

☐ Turbine
Centrifuge à haut rendement avec aubes courbées vers l'arrière en matière synthétique haute qualité.

☐ Raccordement électrique
Boîte à bornes externe (IP 54) fixée sur le caisson.

☐ Protection
IP 44 pour appareil raccordé amont et aval.

Type	N° Réf.	Raccordement Ø	Débit à l'air libre	Vitesse nominale	Pression sonore rayonnée	Puissance absorbée	Courant absorbé	Schéma de branchement	Température-max. du fluide	Poids net env.	Régulateur universel		Potentiomètre de vitesse encastrable		Potentiomètre de vitesse apparent	
		mm	V̇ m³/h	min⁻¹	dB(A) à 4 m	kW	A	N°	+ °C	kg	Type	N° Réf.	Type	N° Réf.	Type	N° Réf.
Type SilentBox® SB EC, moteur EC monophasé, 230 V, 50 Hz, IP 44																
SB EC 125	9624	125	520	3500	35	0,08	0,75	979	60	12,0	**EUR EC**	1347	**PU 10**	1734	**PA 10**	1735
Type SVS EC, moteur EC monophasé, 230 V, 50 Hz, IP 44																
SVS EC 125	2533	125	480	3590	41	0,09	0,74	979	60	10,0	**EUR EC**	1347	**PU 10**	1734	**PA 10**	1735

SB EC 125

Fréquence		Hz	Tot.	125	250	500	1k	2k	4k	8k
L_{WA}	Rayonnée	dB(A)	55	42	54	49	38	35	32	27
L_{WA}	Aspiration	dB(A)	58	46	50	43	42	45	43	37
L_{WA}	Refoulement	dB(A)	80	62	67	69	75	75	72	65

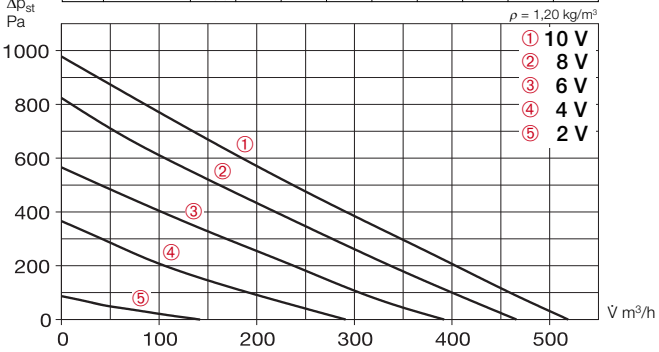

	Refoulement libre					
Tension V	**n** min⁻¹	**V̇** m³/h	**P** W	**I** A	**Lp** dB(A)	**SFP** kW/m³/s
10	3280	520	85	0,73	35	0,58
8	2940	470	60	0,53	28	0,47
6	2450	390	37	0,33	27	0,34
4	1840	290	17	0,18	23	0,21

SVS EC 125

Fréquence		Hz	Tot.	125	250	500	1k	2k	4k	8k
L_{WA}	Rayonnée	dB(A)	61	50	50	60	50	49	48	39
L_{WA}	Aspiration	dB(A)	59	55	52	47	40	36	35	36
L_{WA}	Refoulement	dB(A)	77	62	67	71	69	70	68	61

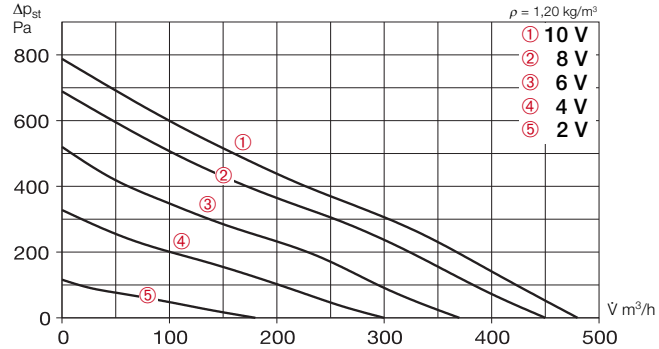

	Refoulement libre					
Tension V	**n** min⁻¹	**V̇** m³/h	**P** W	**I** A	**Lp** dB(A)	**SFP** kW/m³/s
10	3250	480	88	0,74	41	0,67
8	3000	450	70	0,59	36	0,57
6	2500	370	43	0,38	33	0,42
4	2000	300	25	0,22	27	0,29

Niveau sonore

Au-dessus des courbes caractéristiques sont indiqués les spectres acoustiques en dB(A):

- Puissance sonore rayonnée
- Puissance sonore aspiration et refoulement.
- La pression sonore rayonnée à 4 m en champ libre est indiquée dans le tableau des types ainsi que dans le tableau des tensions placé sous les courbes.

Accessoires	Page
Régulateur électronique, universel, potentiomètre de vitesse	72+

Détails accessoires
Grilles, pièces de forme, filtres, batteries et silencieux, kits de régulation pour batterie
Voir catalogue général

Accessoires

Manchette simple
Type FM 125 N° Réf. 1682
Toile souple PVC avec 2 colliers de serrage. Pour montage entre le ventilateur et le réseau aéraulique. Permet de limiter la transmission des bruits et d'éliminer les écarts d'alignement. Pour utilisation en amont ou aval deux manchettes sont nécessaires.

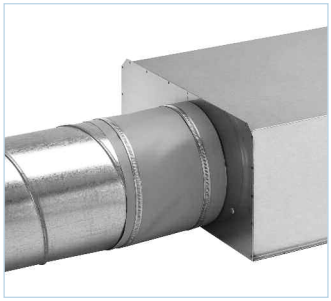

Volet extérieur
Type VK 125 N° Réf. 0857
Automatique, matière synthétique, teinte blanc.

Grille d'aération
Type G 160 N° Réf. 0893
En matière synthétique, blanc.

Grille de protection
Type SGR 125 N° Réf. 5064
Pour montage en amont ou en aval. Grille en acier avec revêtement peinture époxy.

Clapet anti-retour
Type RSKK 125 N° Réf. 5107
Automatique, matière synthétique.

Gaine acoustique souple
Type FSD 125 N° Réf. 0677
Gaine circulaire souple en aluminium avec raccord de montage aux deux extrémités. Isolant acoustique épaisseur 50 mm, longueur 1 m.

Caisson filtre
LFBR 125 G4 N° Réf. 8577
LFBR 125 F7 N° Réf. 8531
Pour montage en gaines. Grande surface filtrante.

Batterie électrique
EHR-R 0,8/125 0,8 kW N° 8709
EHR-R 1,2/125 1,2 kW N° 9433
– avec régulateur intégré
EHR-R 0,8/125 TR 0,8 kW N° 5293
Sonde de gaine ou sonde d'ambiance (TFK/TFR, acc.) nécessaire.

Régulateur de puissance pour batterie électrique
Type EHS N° Réf. 5002

Batterie eau chaude
Type WHR 125 N° Réf. 9480
Echangeur de chaleur compact pour montage en gaines.

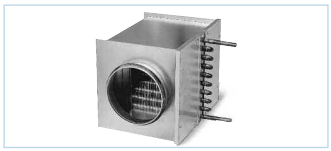

Kit de régulation pour batterie eau chaude
Type WHST 300 T38 N° 8817

Gamme SilentBox® SB EC

acousticline

Quasiment inaudible, grands volumes d'air et forte presssion. Accès pratique pour le nettoyage et la révision.

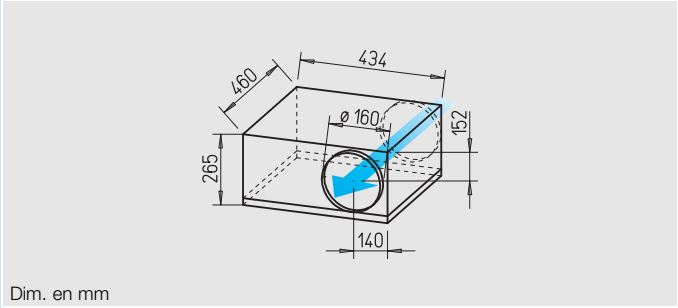

Gamme SlimVent SVS EC

acousticline

Caisson extra-plat, idéal pour un montage dans les endroits exigus. Avec revêtement intérieur en laine minérale pour un fonctionnement silencieux.

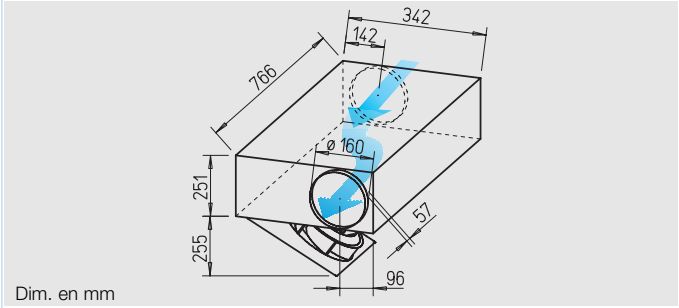

■ Caractéristiques communes SilentBox® SB EC et SlimVent SVS EC

☐ Montage
Sans restriction dans toutes les positions, horizontale, verticale, en diagonale – Selon le sens de pose, peut servir en extraction ou en introduction. Equerre de fixation incluse.

☐ Entraînement
Moteur EC à rotor extérieur et vitesse variable, économique et à haut rendement, protection IP 44. Monté sur roulements à billes, sans entretien et antiparasité. Moteur et turbine équilibrés dynamiquement afin de réduire le niveau sonore.

☐ Régulation
Régulation progressive de vitesse par potentiomètre ou par régulateur universel (voir tableau). Vitesses de fonctionnement pour exemple, voir les courbes caractéristiques ci-contre.

☐ Protection moteur
Protection électrothermique intégrée pour le moteur EC et sa régulation.

■ Description SilentBox® EC

☐ Caisson
Conçu comme un silencieux, garni à l'intérieur de laine minérale épaisseur 50 mm avec revêtement anti-abrasion. Couvercle démontable, fermetures par grenouillères. Ensemble ventilateur et caisson entièrement accessible. Groupe moto-turbine extractible. Garder libre la zone d'ouverture du ventilateur. Raccords normalisés avec joints à lèvres. L'ensemble est en tôle acier galvanisé.

☐ Turbine
A aubes courbées vers l'arrière. Cône d'aspiration sur l'entrée d'air.

☐ Raccordement électrique
Boîte à bornes externe (IP 54) fixée sur le caisson.

☐ Protection
IP 44 pour appareil raccordé amont et aval.

■ Description SlimVent SVS EC

☐ Caisson
Ventilateur extra-plat en caisson rallongé, avec isolation phonique intérieure en laine minérale épaisseur 50 mm et revêtement anti-abrasion. Le caisson acoustique, placé en amont du ventilateur, permet de réduire sensiblement le niveau sonore à l'aspiration. Le niveau sonore rayonné est également réduit (voir courbes caractéristiques)

☐ Entretien et nettoyage facilités, sans démontage du réseau de gaines grâce au montage sur charnières du groupe moto-turbine. Garder libre la zone d'ouverture du ventilateur.

☐ Turbine
Centrifuge à haut rendement avec aubes courbées vers l'arrière en matière synthétique haute qualité.

☐ Raccordement électrique
Boîte à bornes externe (IP 54) fixée sur le caisson.

☐ Protection
IP 44 pour appareil raccordé amont et aval.

Type	N° Réf.	Raccordement Ø	Débit à l'air libre	Vitesse nominale	Pression sonore rayonnée	Puissance absorbée	Courant absorbé	Schéma de branchement	Température-max. du fluide	Poids net env.	Régulateur universel		Potentiomètre de vitesse encastrable		Potentiomètre de vitesse apparent	
		mm	V̇ m³/h	min⁻¹	dB(A) à 4 m	kW	A	N°	+ °C	kg	Type	N° Réf.	Type	N° Réf.	Type	N° Réf.
Type SilentBox® SB EC, moteur EC monophasé, 230 V, 50 Hz, IP 44																
SB EC 160	9625	160	550	3600	35	0,08	0,75	979	60	12,0	**EUR EC**	1347	**PU 10**	1734	**PA 10**	1735
Type SVS EC, moteur EC monophasé 230 V, 50 Hz, IP 44																
SVS EC 160	2537	160	520	3560	40	0,09	0,76	979	60	11,0	**EUR EC**	1347	**PU 10**	1734	**PA 10**	1735

SB EC 160

Fréquence		Hz	Tot.	125	250	500	1k	2k	4k	8k
L_{WA}	Rayonnée	dB(A)	55	42	54	49	38	35	32	27
L_{WA}	Aspiration	dB(A)	58	51	54	48	47	48	46	41
L_{WA}	Refoulement	dB(A)	79	62	65	70	74	72	72	65

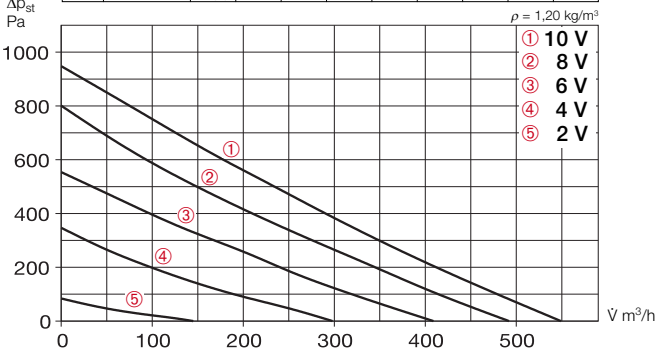

	Refoulement libre					
Tension V	**n** min⁻¹	**V̇** m³/h	**P** W	**I** A	**Lp** dB(A)	**SFP** kW/m³/s
10	3270	550	85	0,73	35	0,56
8	2930	490	62	0,54	28	0,45
6	2450	410	36	0,32	27	0,32
4	1830	300	17	0,19	23	0,21

SVS EC 160

Fréquence		Hz	Tot.	125	250	500	1k	2k	4k	8k
L_{WA}	Rayonnée	dB(A)	60	43	54	59	47	45	41	34
L_{WA}	Aspiration	dB(A)	57	52	51	45	32	34	40	37
L_{WA}	Refoulement	dB(A)	75	63	66	67	67	69	67	60

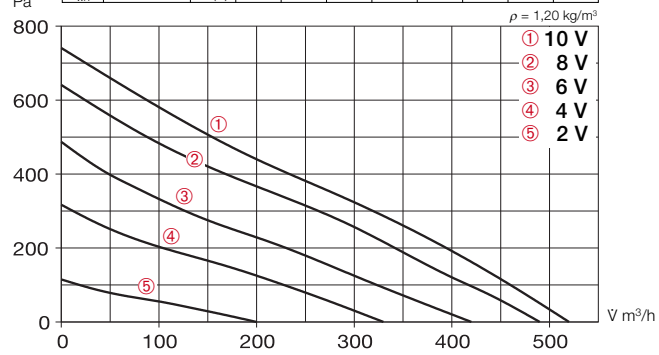

	Refoulement libre					
Tension V	**n** min⁻¹	**V̇** m³/h	**P** W	**I** A	**Lp** dB(A)	**SFP** kW/m³/s
10	3170	520	86	0,73	40	0,59
8	2950	490	68	0,58	35	0,49
6	2450	420	42	0,37	30	0,36
4	2000	330	25	0,22	27	0,27

Niveau sonore

Au-dessus des courbes caractéristiques sont indiqués les spectres acoustiques en dB(A):

- Puissance sonore rayonnée
- Puissance sonore aspiration et refoulement.
- La pression sonore rayonnée à 4 m en champ libre est indiquée dans le tableau des types ainsi que dans le tableau des tensions placé sous les courbes.

Accessoires	Page
Régulateur électronique, universel, potentiomètre de vitesse	72+

Détails accessoires
Grilles, pièces de forme, filtres, batteries et silencieux, kits de régulation pour batterie
Voir catalogue général

Accessoires

Manchette simple
Type FM 160 N° Réf. 1684
Toile souple PVC avec 2 colliers de serrage. Pour montage entre le ventilateur et le réseau aéraulique. Permet de limiter la transmission des bruits et d'éliminer les écarts d'alignement. Pour utilisation en amont ou aval deux manchettes sont nécessaires.

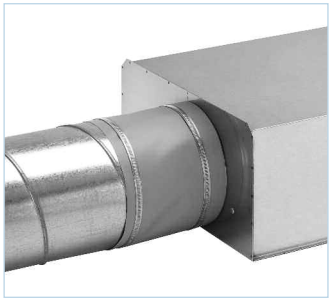

Volet extérieur
Type VK 160 N° Réf. 0892
Automatique, matière synthétique, teinte blanc.

Grille d'aération
Type G 160 N° Réf. 0893
En matière synthétique, blanc.

Grille de protection
Type SGR 160 N° Réf. 5069
Pour montage en amont ou en aval. Grille en acier galvanisé.

Clapet anti-retour
Type RSK 160 N° Réf. 5669
Automatique, en acier galvanisé/aluminium.

Gaine acoustique souple
Type FSD 160 N° Réf. 0678
Gaine circulaire souple en aluminium avec raccord de montage aux deux extrémités. Isolant acoustique épaisseur 50 mm, longueur 1 m.

Caisson filtre
LFBR 160 G4 N° Réf. 8578
LFBR 160 F7 N° Réf. 8532
Pour montage en gaines. Grande surface filtrante.

Batterie électrique
EHR-R 1,2/160 1,2 kW N° 9434
EHR-R 2,4/160 2,4 kW N° 9435
EHR-R 5/160 5,0 kW N° 8710
– avec régulateur intégré
EHR-R 2,4/160 TR 2,4 kW N° 5294
Sonde de gaine ou sonde d'ambiance (TFK/TFR, acc.) nécessaire.

Régulateur de puissance pour batterie électrique
Type EHS N° Réf. 5002

Batterie eau chaude
Type WHR 160 N° Réf. 9481
Echangeur de chaleur compact pour montage en gaines.

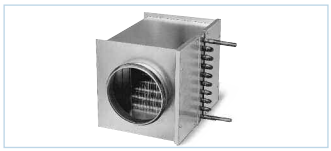

Kit de régulation pour batterie eau chaude
Type WHST 300 T38 N° 8817

Gamme SilentBox® SB EC

acousticline

Quasiment inaudible, grands volumes d'air et forte presssion. Accès pratique pour le nettoyage et la révision.

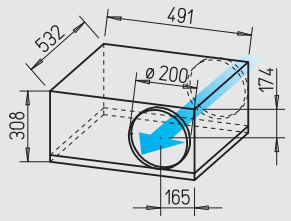

Dim. en mm

Gamme SlimVent SVS EC

acousticline

Caisson extra-plat, idéal pour un montage dans les endroits exigus. Avec revêtement intérieur en laine minérale pour un fonctionnement silencieux.

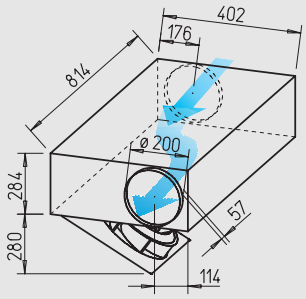

Dim. en mm

■ Caractéristiques communes SilentBox® SB EC et SlimVent SVS EC

☐ Montage
Sans restriction dans toutes les positions, horizontale, verticale, en diagonale – Selon le sens de pose, peut servir en extraction ou en introduction. Equerre de fixation incluse.

☐ Entraînement
Moteur EC à rotor extérieur et vitesse variable, économique et à haut rendement, protection IP 44. Monté sur roulements à billes, sans entretien et antiparasité. Moteur et turbine équilibrés dynamiquement afin de réduire le niveau sonore.

☐ Régulation
Régulation progressive de vitesse par potentiomètre ou par régulateur universel (voir tableau).
Vitesses de fonctionnement pour exemple, voir les courbes caractéristiques ci-contre.

☐ Protection moteur
Protection électrothermique intégrée pour le moteur EC et sa régulation.

■ Description SilentBox® EC

☐ Caisson
Conçu comme un silencieux, garni à l'intérieur de laine minérale épaisseur 50 mm avec revêtement anti-abrasion.
Couvercle démontable, fermetures par grenouillères. Ensemble ventilateur et caisson entièrement accessible. Groupe moto-turbine pivotable. Garder libre la zone d'ouverture du ventilateur.
Raccords normalisés avec joints à lèvres. L'ensemble est en tôle acier galvanisé.

☐ Turbine
A aubes courbées vers l'arrière. Cône d'aspiration sur l'entrée d'air.

☐ Raccordement électrique
Boîte à bornes externe (IP 54) fixée sur le caisson.

☐ Protection
IP 44 pour appareil raccordé amont et aval.

■ Description SlimVent SVS EC

☐ Caisson
Ventilateur extra-plat en caisson rallongé, avec isolation phonique intérieure en laine minérale épaisseur 50 mm et revêtement anti-abrasion. Le caisson acoustique, placé en amont du ventilateur, permet de réduire sensiblement le niveau sonore à l'aspiration. Le niveau sonore rayonné est également réduit (voir courbes caractéristiques)

☐ Entretien et nettoyage facilités, sans démontage du réseau de gaines grâce au montage sur charnières du groupe moto-turbine. Garder libre la zone d'ouverture du ventilateur.

☐ Turbine
Centrifuge à haut rendement avec aubes courbées vers l'arrière en matière synthétique haute qualité.

☐ Raccordement électrique
Boîte à bornes externe (IP 54) fixée sur le caisson.

☐ Protection
IP 44 pour appareil raccordé amont et aval.

Type	N° Réf.	Raccordement Ø	Débit à l'air libre	Vitesse nominale	Pression sonore rayonnée	Puissance absorbée	Courant absorbé	Schéma de branchement	Température-max. du fluide	Poids net env.	Régulateur universel		Potentiomètre de vitesse encastrable		Potentiomètre de vitesse apparent	
		mm	V̇ m³/h	min⁻¹	dB(A) à 4 m	kW	A	N°	+ °C	kg	Type	N° Réf.	Type	N° Réf.	Type	N° Réf.
Type SilentBox® SB EC, moteur EC monophasé, 230 V, 50 Hz, IP 44																
SB EC 200	9626	200	880	2800	38	0,08	0,72	979	60	16,0	**EUR EC**	1347	**PU 10**	1734	**PA 10**	1735
Type SVS EC, moteur EC monophasé, 230 V, 50 Hz, IP 44																
SVS EC 200	2541	200	750	2930	38	0,08	0,71	979	60	15,0	**EUR EC**	1347	**PU 10**	1734	**PA 10**	1735

SB EC 200

Fréquence		Hz	Tot.	125	250	500	1k	2k	4k	8k
L_{WA}	Rayonnée	dB(A)	58	42	57	52	39	33	29	26
L_{WA}	Aspiration	dB(A)	66	60	63	54	45	48	43	37
L_{WA}	Refoulement	dB(A)	73	61	69	64	59	67	62	51

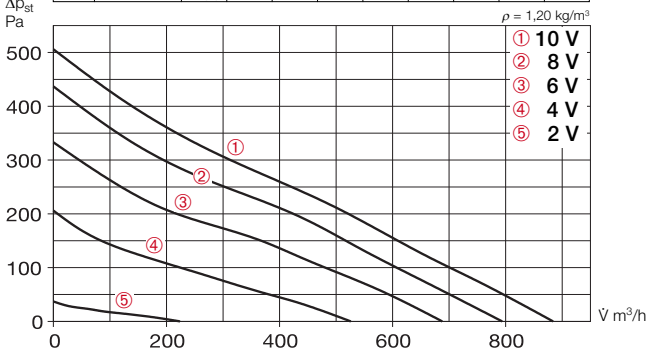

	Refoulement libre					
Tension V	**n** min⁻¹	**V̇** m³/h	**P** W	**I** A	**Lp** dB(A)	**SFP** kW/m³/s
10	2720	880	81	0,71	38	0,33
8	2530	790	61	0,55	34	0,27
6	2170	690	40	0,34	30	0,21
4	1640	530	19	0,18	24	0,13

SVS EC 200

Fréquence		Hz	Tot.	125	250	500	1k	2k	4k	8k
L_{WA}	Rayonnée	dB(A)	58	39	52	56	46	46	43	33
L_{WA}	Aspiration	dB(A)	63	59	58	48	36	39	42	31
L_{WA}	Refoulement	dB(A)	76	65	71	70	66	68	65	53

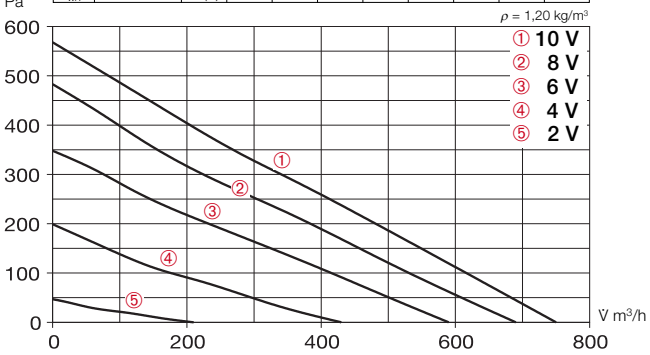

	Refoulement libre					
Tension V	**n** min⁻¹	**V̇** m³/h	**P** W	**I** A	**Lp** dB(A)	**SFP** kW/m³/s
10	2700	750	82	0,69	38	0,39
8	2450	690	60	0,51	36	0,31
6	2100	590	40	0,36	31	0,24
4	1550	430	20	0,19	25	0,15

Niveau sonore

Au-dessus des courbes caractéristiques sont indiqués les spectres acoustiques en dB(A):

- Puissance sonore rayonnée
- Puissance sonore aspiration et refoulement.
- La pression sonore rayonnée à 4 m en champ libre est indiquée dans le tableau des types ainsi que dans le tableau des tensions placé sous les courbes.

Accessoires — Page

Régulateur électronique, universel, potentiomètre de vitesse 72+

Détails accessoires
Grilles, pièces de forme, filtres, batteries et silencieux, kits de régulation pour batterie
Voir catalogue général

Accessoires

Manchette simple
Type FM 200 N° Réf. 1670
Toile souple PVC avec 2 colliers de serrage. Pour montage entre le ventilateur et le réseau aéraulique. Permet de limiter la transmission des bruits et d'éliminer les écarts d'alignement. Pour utilisation en amont ou aval deux manchettes sont nécessaires.

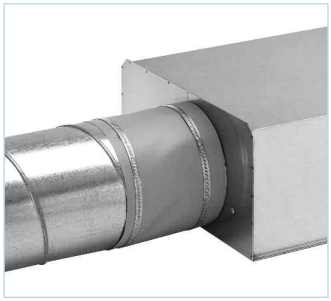

Volet extérieur
Type VK 200 N° Réf. 0758
Automatique, en matière synthétique, teinte gris clair

Grille pare-pluie
Type RAG 200 N° Réf. 0750
Montage en façade, pour aif neuf ou air rejeté. En matière synthétique, teinte gris clair.

Grille de protection
Type SGR 200 N° Réf. 5066
Pour montage en amont ou en aval. Grille en acier galvanisé.

Clapet anti-retour
Type RSK 200 N° Réf. 5074
Automatique, en acier galvanisé/aluminium.

Gaine acoustique souple
Type FSD 200 N° Réf. 0679
Gaine circulaire souple en aluminium avec raccord de montage aux deux extrémités. Isolant acoustique épaisseur 50 mm, longueur 1 m.

Caisson filtre
LFBR 200 G4 N° Réf. 8579
LFBR 200 F7 N° Réf. 8533
Pour montage en gaines. Grande surface filtrante.

Batterie électrique
EHR-R 1,2/200 1,2 kW N° 9436
EHR-R 2/200 2,0 kW N° 9437
EHR-R 5/200 5,0 kW N° 8711
– avec régulateur intégré
EHR-R 5/200 TR 5,0 kW N° 5295
Sonde de gaine ou sonde d'ambiance (TFK/TFR, acc.) nécessaire.

Régulateur de puissance pour batterie électrique
Type EHS N° Réf. 5002

Batterie eau chaude
Type WHR 200 N° Réf. 9482
Echangeur de chaleur compact pour montage en gaines.

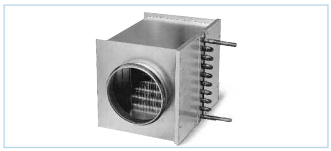

Kit de régulation pour batterie eau chaude
Type WHST 300 T38 N° 8817

Gamme SilentBox® SB EC

acousticline

Quasiment inaudible, grands volumes d'air et forte presssion. Accès pratique pour le nettoyage et la révision.

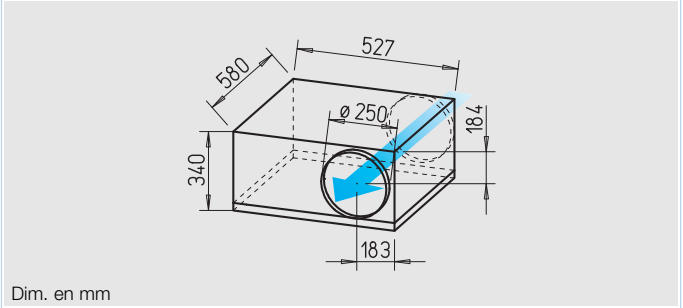

Dim. en mm

Description

Caisson
Conçu comme un silencieux, garni à l'intérieur de laine minérale épaisseur 50 mm avec revêtement anti-abrasion.
Couvercle démontable, fermetures par grenouillères. Ensemble ventilateur et caisson entièrement accessible. Groupe moto-turbine pivotable. Garder libre la zone d'ouverture du ventilateur.
Raccords normalisés avec joints à lèvres. L'ensemble est en tôle acier galvanisé.

Turbine
A aubes courbées vers l'arrière. Cône d'aspiration sur l'entrée d'air.

Entraînement
Moteur EC à rotor extérieur et vitesse variable, économique et à haut rendement, protection IP 44. Monté sur roulements à billes, sans entretien et antiparasité. Moteur et turbine équilibrés dynamiquement afin de réduire le niveau sonore.

Protection moteur
Protection électrothermique intégrée pour le moteur EC et sa régulation.

Régulation
Régulation progressive de vitesse par potentiomètre ou par régulateur universel (voir tableau).
Vitesses de fonctionnement pour exemple, voir les courbes caractéristiques ci-contre.

Raccordement électrique
Boîte à bornes externe (IP 54) fixée sur le caisson.

Protection
IP 44 pour appareil raccordé amont et aval.

Montage
Sans restriction dans toutes les positions, horizontale, verticale, en diagonale – Selon le sens de pose, peut servir en extraction ou en introduction. Equerre de fixation incluse.

Niveau sonore
Au-dessus des courbes caractéristiques sont indiqués les spectres acoustiques en dB(A):
- Puissance sonore rayonnée
- Puissance sonore aspiration et refoulement.
- La pression sonore rayonnée à 4 m en champ libre est indiquée dans le tableau des types ainsi que dans le tableau des tensions placé sous les courbes.

Type	N° Réf.	Raccordement Ø	Débit à l'air libre	Vitesse nominale	Pression sonore rayonnée	Puissance absorbée	Courant absorbé	Schéma de branchement	Température-max. du fluide	Poids net env.	Régulateur universel		Potentiomètre de vitesse encastrable		Potentiomètre de vitesse apparent	
		mm	$\dot{V}$ m³/h	min⁻¹	dB(A) à 4 m	kW	A	N°	+ °C	kg	Type	N° Réf.	Type	N° Réf.	Type	N° Réf.
Type SilentBox® SB EC, moteur EC monophasé, 230 V, 50 Hz, IP 44																
SB EC 250	9627	250	1150	2500	38	0,12	1,00	979	60	17,0	**EUR EC**	1347	**PU 10**	1734	**PA 10**	1735

SB EC 250

Fréquence		Hz	Tot.	125	250	500	1k	2k	4k	8k
L_{WA}	Rayonnée	dB(A)	58	58	55	52	44	35	30	25
L_{WA}	Aspiration	dB(A)	68	61	67	53	49	46	46	35
L_{WA}	Refoulement	dB(A)	77	65	75	66	66	69	61	51

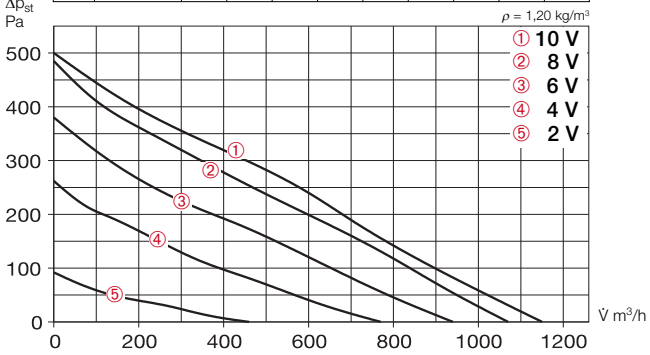

	Refoulement libre					
Tension V	**n** min⁻¹	**V̇** m³/h	**P** W	**I** A	**Lp** dB(A)	**SFP** kW/m³/s
10	2570	1150	118	0,96	38	0,37
8	2410	1070	97	0,81	37	0,33
6	2110	940	64	0,56	36	0,25
4	1700	770	35	0,32	31	0,16

Accessoires	Page
Régulateur électronique, universel, potentiomètre de vitesse	72+

Détails accessoires
Grilles, pièces de forme, filtres, batteries et silencieux, kits de régulation pour batterie
Voir catalogue général

Accessoires

Manchette simple
Type FM 250 N° Réf. 1672
Toile souple PVC avec 2 colliers de serrage. Pour montage entre le ventilateur et le réseau aéraulique. Permet de limiter la transmission des bruits et d'éliminer les écarts d'alignement. Pour utilisation en amont ou aval deux manchettes sont nécessaires.

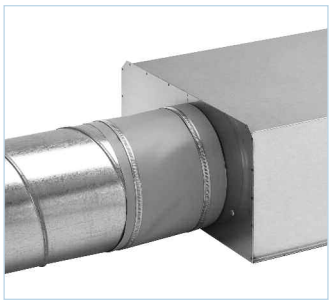

Volet extérieur
Type VK 250 N° Réf. 0759
Automatique, en matière synthétique, teinte gris clair.

Grille pare-pluie
Type RAG 250 N° Réf. 0751
Montage en façade, pour air neuf ou air rejeté. En matière synthétique, teinte gris clair.

Grille de protection
Type SGR 250 N° Réf. 5067
Pour montage en amont ou en aval. Grille en acier galvanisé.

Clapet anti-retour
Type RSK 250 N° Réf. 5673
Automatique, en acier galvanisé/aluminium.

Gaine acoustique souple
Type FSD 250 N° Réf. 0680
Gaine circulaire souple en aluminium avec raccord de montage aux deux extrémités. Isolant acoustique épaisseur 50 mm, longueur 1 m.

Caisson filtre
LFBR 250 G4 N° Réf. 8580
LFBR 250 F7 N° Réf. 8534
Pour montage en gaines. Grande surface filtrante.

Batterie électrique
EHR-R 6/250 6,0 kW N° 8712
– avec régulateur intégré
EHR-R 6/250 TR 6,0 kW N° 5296
Sonde de gaine ou sonde d'ambiance (TFK/TFR, acc.) nécessaire.

Régulateur de puissance pour batterie électrique
Type EHS N° Réf. 5002

Batterie eau chaude
Type WHR 250 N° Réf. 9483
Echangeur de chaleur compact pour montage en gaines.

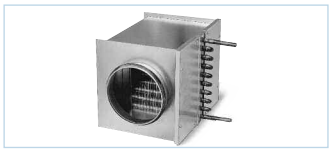

Kit de régulation pour batterie eau chaude
Type WHS 1100 N° 8815

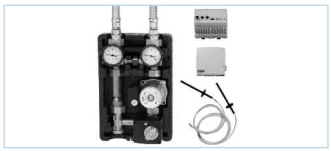

Gamme SilentBox® SB EC

acousticline

Quasiment inaudible, grands volumes d'air et forte presssion. Accès pratique pour le nettoyage et la révision.

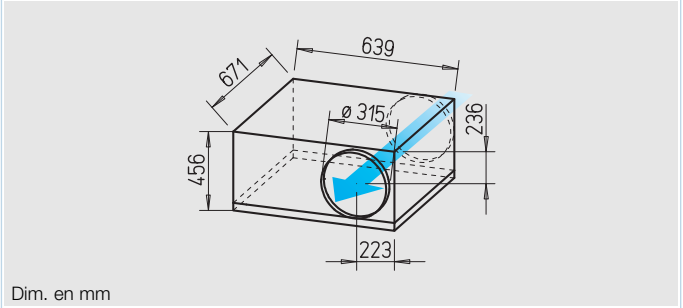

Dim. en mm

Description

Caisson
Conçu comme un silencieux, garni à l'intérieur de laine minérale épaisseur 50 mm avec revêtement anti-abrasion.
Couvercle démontable, fermetures par grenouillères. Ensemble ventilateur et caisson entièrement accessible. Groupe moto-turbine pivotable. Garder libre la zone d'ouverture du ventilateur.
Raccords normalisés avec joints à lèvres. L'ensemble est en tôle acier galvanisé.

Turbine
A aubes courbées vers l'arrière. Cône d'aspiration sur l'entrée d'air.

Entraînement
Moteur EC à rotor extérieur et vitesse variable, économique et à haut rendement, protection IP 44. Monté sur roulements à billes, sans entretien et antiparasité. Moteur et turbine équilibrés dynamiquement afin de réduire le niveau sonore.

Protection moteur
Protection électrothermique intégrée pour le moteur EC et sa régulation.

Régulation
Régulation progressive de vitesse par potentiomètre ou par régulateur universel (voir tableau).
Vitesses de fonctionnement pour exemple, voir les courbes caractéristiques ci-contre.

Raccordement électrique
Deux boîtes à bornes externes (IP 54) montées sur câble (env. 60 cm).

Protection
IP 44 pour appareil raccordé amont et aval.

Montage
Sans restriction dans toutes les positions, horizontale, verticale, en diagonale – Selon le sens de pose, peut servir en extraction ou en introduction. Equerre de fixation incluse.

Niveau sonore
Au-dessus des courbes caractéristiques sont indiqués les spectres acoustiques en dB(A):
- Puissance sonore rayonnée
- Puissance sonore aspiration et refoulement.
- La pression sonore rayonnée à 4 m en champ libre est indiquée dans le tableau des types ainsi que dans le tableau des tensions placé sous les courbes.

Type	N° Réf.	Raccordement Ø	Débit à l'air libre	Vitesse nominale	Pression sonore rayonnée	Puissance absorbée	Courant absorbé	Schéma de branchement	Température-max. du fluide	Poids net env.	Régulateur universel		Potentiomètre de vitesse encastrable		Potentiomètre de vitesse apparent	
		mm	$\dot{V}$ m³/h	min⁻¹	dB(A) à 4 m	kW	A	N°	+ °C	kg	Type	N° Réf.	Type	N° Réf.	Type	N° Réf.
Type SilentBox® SB EC, moteur EC monophasé, 230 V, 50 Hz, IP 44																
SB EC 315	9628	315	2330	2020	43	0,36	1,65	982	60	34,0	**EUR EC**	1347	**PU 10**	1734	**PA 10**	1735

SB EC 315

Fréquence		Hz	Tot.	125	250	500	1k	2k	4k	8k
L_{WA}	Rayonnée	dB(A)	63	52	63	47	41	33	28	26
L_{WA}	Aspiration	dB(A)	75	66	75	53	49	48	45	47
L_{WA}	Refoulement	dB(A)	84	70	83	68	67	64	59	61

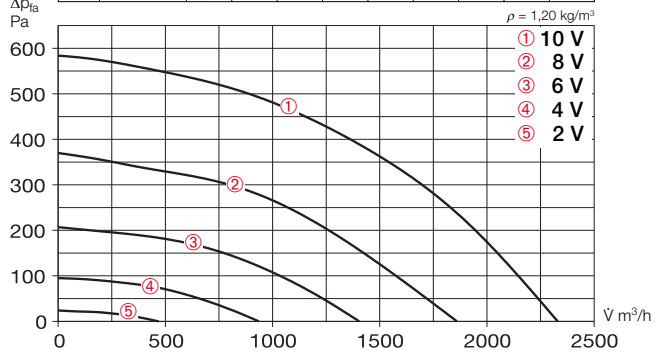

	Refoulement libre					
Tension V	**n** min⁻¹	**V̇** m³/h	**P** W	**I** A	**Lp** dB(A)	**SFP** kW/m³/s
10	2020	2330	306	1,40	43	0,47
8	1600	1860	155	0,73	37	0,29
6	1200	1430	70	0,36	29	0,18
4	800	940	25	0,15	20	0,09

Accessoires	Page
Régulateur électronique, universel, potentiomètre de vitesse	72+

Détails accessoires
Grilles, pièces de forme, filtres, batteries et silencieux, kits de régulation pour batterie
Voir catalogue général

Accessoires

Manchette simple
Type FM 315 N° Réf. 1674
Toile PVC souple avec 2 colliers de serrage. Pour montage entre le ventilateur et le réseau aéraulique. Permet de limiter la transmission des bruits et d'éliminer les écarts d'alignement. Pour utilisation en amont ou aval deux manchettes sont nécessaires.

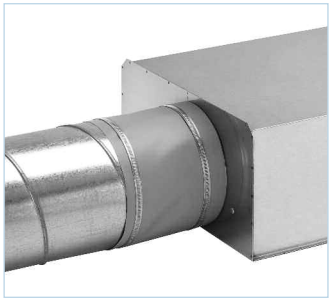

Volet extérieur
Type VK 315 N° Réf. 0760
Automatique, en matière synthétique, teinte gris clair.

Grille pare-pluie
Type RAG 315 N° Réf. 0752
Montage en façade, pour air neuf ou air rejeté. En matière synthétique, teinte gris clair.

Grille de protection
Type SGR 315 N° Réf. 5068
Pour montage en amont ou en aval. Grille en acier galvanisé.

Clapet anti-retour
Type RSK 315 N° Réf. 5674
Automatique, en acier galvanisé/aluminium.

Gaine acoustique souple
Type FSD 315 N° Réf. 0681
Gaine circulaire souple en aluminium avec raccord de montage aux deux extrémités. Isolant acoustique épaisseur 50 mm, longueur 1 m.

Caisson filtre
LFBR 315 G4 N° Réf. 8581
LFBR 315 F7 N° Réf. 8535
Pour montage en gaines. Grande surface filtrante.

Batterie électrique
EHR-R 6/315 6,0 kW N° 8713
– avec régulateur intégré
EHR-R 6/315 TR 6,0 kW N° 5301
Sonde de gaine ou sonde d'ambiance (TFK/TFR, acc.) nécessaire.

Régulateur de puissance pour batterie électrique
Type EHS N° Réf. 5002

Batterie eau chaude
Type WHR 315 N° Réf. 9484
Echangeur de chaleur compact pour montage en gaines.

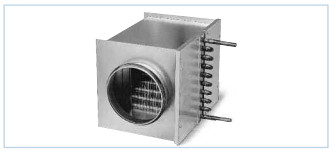

Kit de régulation pour batterie eau chaude
Type WHS 1100 N° 8815

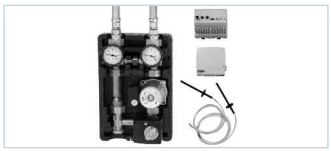

Gamme SilentBox® SB EC

acousticline

Quasiment inaudible, grands volumes d'air et forte presssion. Accès pratique pour le nettoyage et la révision.

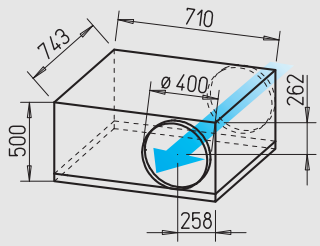

Dim. en mm

Description

Caisson
Conçu comme un silencieux, garni à l'intérieur de laine minérale épaisseur 50 mm avec revêtement anti-abrasion.
Couvercle démontable, fermetures par grenouillères. Ensemble ventilateur et caisson entièrement accessible. Groupe moto-turbine pivotable. Garder libre la zone d'ouverture du ventilateur.
Raccords normalisés avec joints à lèvres. L'ensemble est en tôle acier galvanisé.

Turbine
A aubes courbées vers l'arrière. Cône d'aspiration sur l'entrée d'air.

Entraînement
Moteur EC à rotor extérieur et vitesse variable, économique et à haut rendement, protection IP 44. Monté sur roulements à billes, sans entretien et antiparasité. Moteur et turbine équilibrés dynamiquement afin de réduire le niveau sonore.

Protection moteur
Protection électrothermique intégrée pour le moteur EC et sa régulation.

Régulation
Régulation progressive de vitesse par potentiomètre ou par régulateur universel (voir tableau).
Vitesses de fonctionnement pour exemple, voir les courbes caractéristiques ci-contre.

Raccordement électrique
Deux boîtes à bornes externes (IP 54) montées sur câble (env. 60 cm).

Protection
IP 44 pour appareil raccordé amont et aval.

Montage
Sans restriction dans toutes les positions, horizontale, verticale, en diagonale – Selon le sens de pose, peut servir en extraction ou en introduction. Equerre de fixation incluse.

Niveau sonore
Au-dessus des courbes caractéristiques sont indiqués les spectres acoustiques en dB(A):
- Puissance sonore rayonnée
- Puissance sonore aspiration et refoulement.
- La pression sonore rayonnée à 4 m en champ libre est indiquée dans le tableau des types ainsi que dans le tableau des tensions placé sous les courbes.

Type	N° Réf.	Raccordement Ø	Débit à l'air libre	Vitesse nominale	Pression sonore rayonnée	Puissance absorbée	Courant absorbé	Schéma de branchement	Température-max. du fluide	Poids net env.	Régulateur universel		Potentiomètre de vitesse encastrable		Potentiomètre de vitesse apparent	
		mm	V m³/h	min⁻¹	dB(A) à 4 m	kW	A	N°	+ °C	kg	Type	N° Réf.	Type	N° Réf.	Type	N° Réf.
Type SilentBox® SB EC, moteur EC monophasé 230 V, 50 Hz, IP 44																
SB EC 400	9629	400	4000	2200	49	0,84	3,70	982	60	44,0	**EUR EC**	1347	**PU 10**	1734	**PA 10**	1735

SB EC 400

Fréquence		Hz	Tot.	125	250	500	1k	2k	4k	8k
L_{WA}	Rayonnée	dB(A)	69	58	69	55	46	39	37	28
L_{WA}	Aspiration	dB(A)	79	73	77	66	61	53	51	53
L_{WA}	Refoulement	dB(A)	87	76	85	76	80	73	70	70

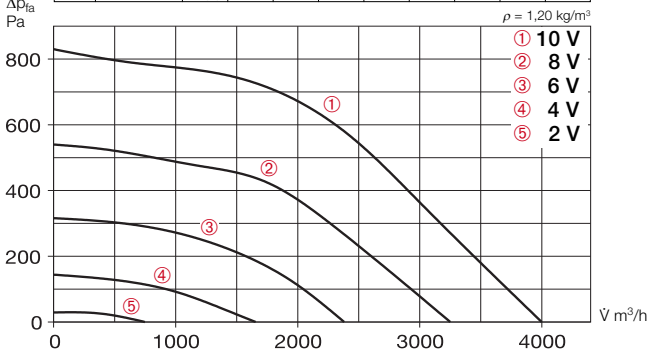

	Refoulement libre					
Tension V	**n** min⁻¹	**V̇** m³/h	**P** W	**I** A	**Lp** dB(A)	**SFP** kW/m³/s
10	2200	4000	743	3,30	49	0,67
8	1760	3250	392	1,81	47	0,43
6	1350	2430	183	0,87	38	0,27
4	900	1680	65	0,32	29	0,14

Accessoires	Page
Régulateur électronique, universel, potentiomètre de vitesse	72+

Détails accessoires
Grilles, pièces de forme, filtres, batteries et silencieux, kits de régulation pour batterie
Voir catalogue général

Accessoires

Manchette simple
Type FM 400 N° Réf. 1676
Toile PVC souple avec 2 colliers de serrage. Pour montage entre le ventilateur et le réseau aéraulique. Permet de limiter la transmission des bruits et d'éliminer les écarts d'alignement. Pour utilisation en amont ou aval deux manchettes sont nécessaires.

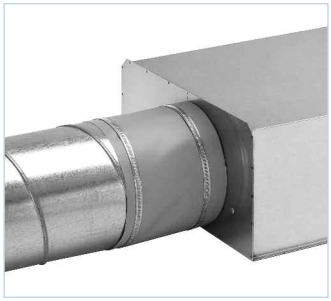

Volet extérieur
Type VK 400 N° Réf. 0762
Automatique, en matière synthétique, teinte gris clair.

Grille pare-pluie
Type RAG 400 N° Réf. 0754
Montage en façade, pour air neuf ou air rejeté. En matière synthétique, teinte gris clair.

Clapet anti-retour
Type RSK 400 N° Réf. 5651
Automatique, en acier galvanisé/aluminium.

Gaine acoustique souple
Type FSD 400 N° Réf. 0683
Gaine circulaire souple en aluminium avec raccord de montage aux deux extrémités. Isolant acoustique épaisseur 50 mm, longueur 1 m.

Caisson filtre
LFBR 400 G4 N° Réf. 8582
LFBR 400 F7 N° Réf. 8537
Filtre à air avec grande surface filtrante pour montage en gaine. Raccords normalisés avec joints à double lèvres.

Batterie électrique
EHR-R 9/400 9,0 kW N° 8657
– avec régulateur intégré
EHR-R 9/400 TR 9,0 kW N° 5299
Sonde de gaine ou sonde d'ambiance (TFK/TFR, acc.) nécessaire.

Régulateur de puissance pour batterie électrique
Type EHSD 16 N° Réf. 5003

Batterie eau chaude
Type WHR 400 N° Réf. 9524
Echangeur de chaleur compact pour montage en gaines.

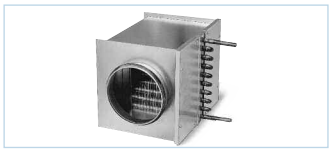

Kit de régulation pour batterie eau chaude
Type WHS 1100 N° Réf. 8815

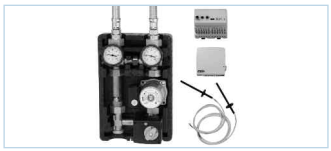

Les plus du système modulaire:
- Moteurs de technologie EC pour plus d'efficience à moindre coût
- Une multitude de composants de toutes tailles et toutes puissances.
- Parfaite compatibilité de tous les éléments du système les uns avec les autres.
- Diminution du temps de montage, étude des réseaux simplifiée, installation optimisée.

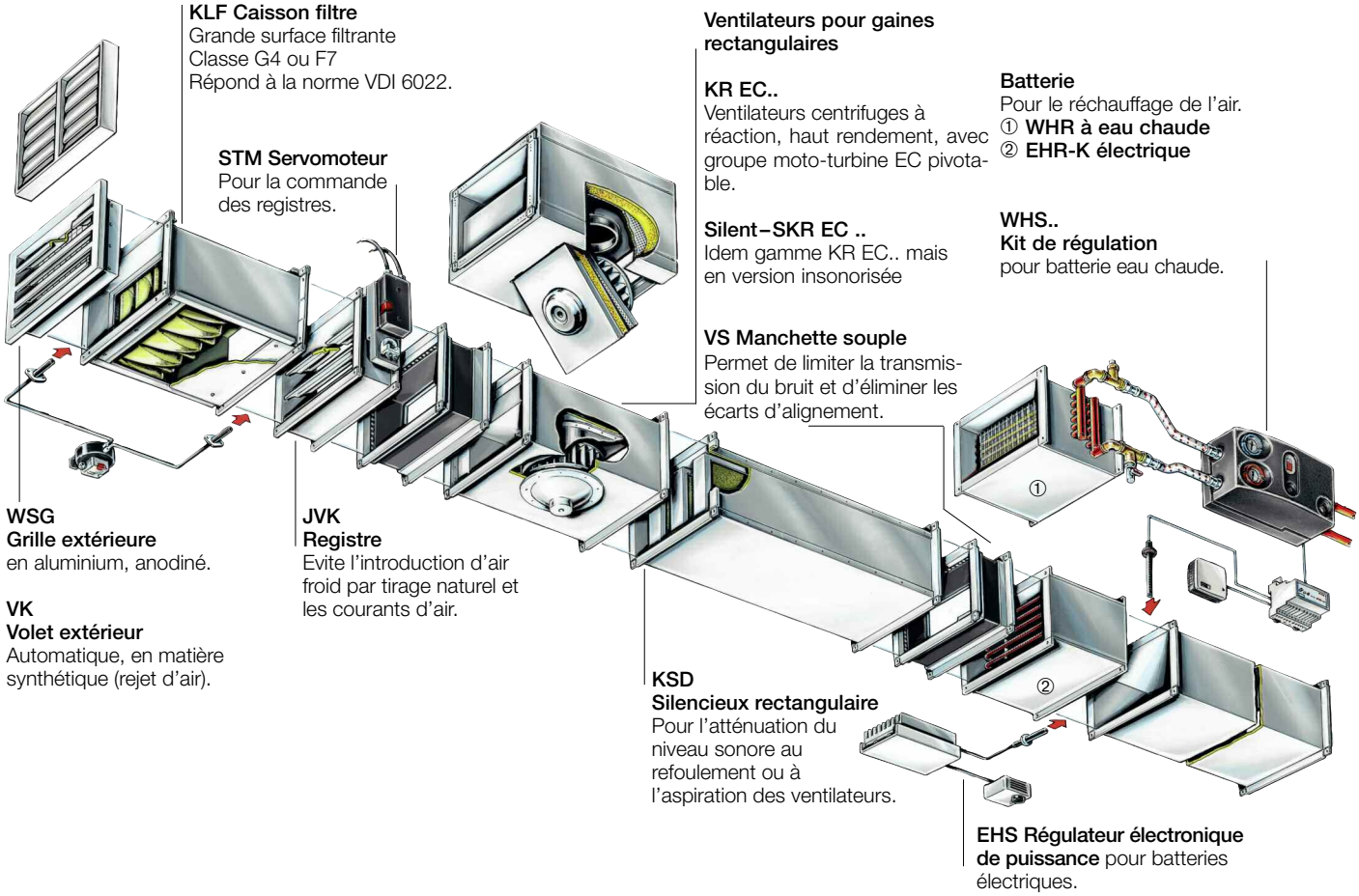

Parfaite compatibilité entre les multiples composants du système. Avec technologie EC basse consommation.

Deux gammes:

Groupe moto-turbine pivotable
Entretien et nettoyage simplifié
Répond aux exigences hygiéniques de la norme VDI 6022

Gamme KR EC
Turbine centrifuge à réaction
$\dot{V}$ = 530 – 14 100 m³/h

Ventilateurs EC pour gaines rectangulaires avec porte amovible. Turbine centrifuge à haut rendement. Particulièrement adapté au transfert d'air chargé pollué. Utilisation universelle pour l'industrie et le tertiaire.

Gamme SKR EC
Caisson insonorisé
$\dot{V}$ = 2840 – 14 100 m³/h

Ventilateurs EC pour gaines rectangulaires adaptés aux installations nécessitant un très faible niveau sonore. Isolation acoustique du caisson en laine minérale, épaisseur 50 mm avec revêtement anti-abrasion. Large gamme.

Page 48+

Page 54+

acousticline by Helios.
Ultra silencieux

Gamme KR EC

Conçu pour véhiculer de l'air pollué.

Photo non contractuelle

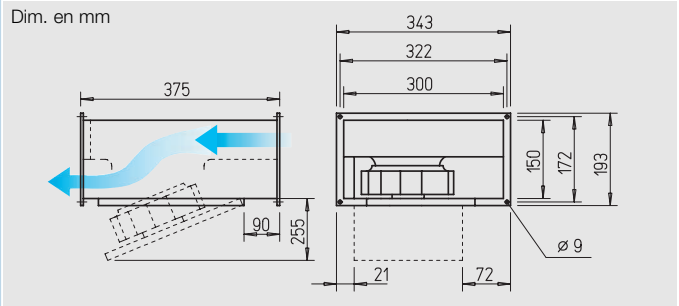

Ventilateur EC centrifuge avec turbine à réaction. Groupe moto-turbine pivotable pour montage en gaines rectangulaires.

- Moteur EC efficient pour un fonctionnement économique.
- Turbine à haut rendement.
- Spécialement conçu pour véhiculer des débits importants en introduction ou extraction d'air.
- Idéal pour véhiculer de l'air pollué.

Particularités

- Turbine centrifuge à réaction pour débits et pressions élevés. Haut rendement.
- Moto-turbine pivotable permettant un accès rapide et simple pour la maintenance.
- Facile d'accès pour le nettoyage et donc particulièrement adapté au transfert d'air pollué.
- Construction compacte, encombrement réduit, montage facilité par un passage d'air en ligne.

Description

Caisson
En tôle acier galvanisé, équipé de 2 brides normalisées (20 mm) pour le raccordement sur gaines.

Turbine
Roue à réaction en matière composite acier galvanisé et synthétique, montée dans une volute optimisée aérodynamiquement. Cône d'aspiration sur l'entrée d'air.

Entraînement
Moteur EC à rotor extérieur et vitesse variable, économique et à haut rendement, protection IP 44. Monté sur roulements à billes, sans entretien et antiparasité. Moteur et turbine équilibrés dynamiquement.

Protection moteur
Protection électrothermique intégrée pour le moteur EC et sa régulation.

Régulation
Régulation progressive de vitesse par potentiomètre ou par régulateur universel (voir tableau).
Vitesses de fonctionnement pour exemple, voir les courbes caractéristiques ci-contre.

Raccordement électrique
Boîte à borne externe (IP 54) montée sur câble.

Montage
Dans toutes les positions. Garder libre la zone d'ouverture de la porte pour faciliter l'accès au groupe moto-turbine.

Niveau sonore
Au-dessus des courbes caractéristiques sont indiqués les spectres acoustiques en dB(A):
- Puissance sonore rayonnée,
- Puissance sonore aspiration,
- Puissance sonore refoulement.
- La pression sonore rayonnée à 4 m en champ libre est indiquée dans le tableau des types ainsi que dans le tableau des tensions placé sous les courbes.

Nota	Page
Système modulaire	46

Type	N° Réf.	Débit à l'air libre	Vitesse nominale	Pression sonore rayonnée	Puissance absorbée	Courant absorbé	Schéma de branchement	Température max. du fluide	Poids net env.	Régulateur universel		Potentiomètre de vitesse encastrable		Potentiomètre de vitesse apparent	
		$\dot{V}$ m³/h	min⁻¹	dB(A) à 4 m	kW	A	N°	+ °C	kg	Type	N° Réf.	Type	N° Réf.	Type	N° Réf.
Moteur EC monophasé, 230 V, 50 Hz, protection IP 44															
KRW EC 180/30/15	8168	530	3400	44	0,09	0,73	979	60	6,0	**EUR EC**	1347	**PU 10**	1734	**PA 10**	1735

KRW EC 180/30/15

Fréquence		Hz	Tot.	125	250	500	1k	2k	4k	8k
L_{WA}	Rayonnée	dB(A)	64	42	54	61	57	51	48	45
L_{WA}	Aspiration	dB(A)	75	64	70	71	66	62	64	56
L_{WA}	Refoulement	dB(A)	78	66	70	72	72	69	68	61

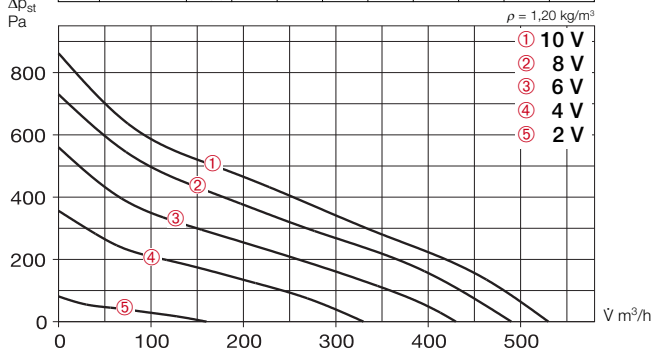

	Refoulement libre					
Tension V	**n** min⁻¹	**V̇** m³/h	**P** W	**I** A	**Lp** dB(A)	**SFP** kW/m³/s
10	3400	530	90	0,75	44	0,61
8	3150	490	73	0,61	42	0,54
6	2670	430	45	0,38	39	0,38
4	2140	330	25	0,22	35	0,26

Accessoires — Page

Régulateur électronique, universel, potentiomètre de vitesse 72+

Détails accessoires
Clapets, volets et grilles extérieures, filtres, batteries et silencieux, kits de régulation pour batterie
Voir catalogue général

Accessoires

Volet extérieur automatique
Type VK 30/15 N° Réf. 0735
Volet de surpression, en matière synthétique, teinte gris clair.

Grille de protection extérieure
Type WSG 30/15 N° Réf. 0108
Construction robuste en profils d'aluminium extrudés, finition aluminium anodisé.

Registre de réglage
Type JVK 30/15 N° Réf. 6927
Avec deux brides de raccordement. Mécanisme de réglage hors du flux d'air. Servomoteur type STM voir accessoires.

Adaptateur circulaire
Type FSK 30/15 N° Réf. 0831
Permet l'intégration économique de ventilateurs rectangulaires sur un réseau de gaines rondes ø 160 mm.

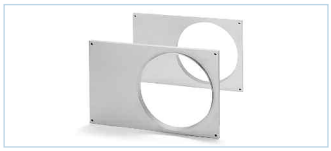

Manchette souple
Type VS 30/15 N° Réf. 6928
Avec 2 brides, pour raccordement flexible sur réseau de gaines.

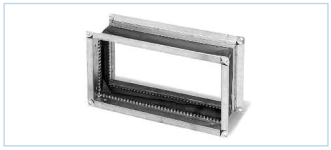

Contre bride
Type GF 30/15 N° Réf. 6918
Profil en acier galvanisé, prévu pour le raccordement sur gaines.

Gamme KR EC

Conçu pour véhiculer de l'air pollué.

Photo non contractuelle

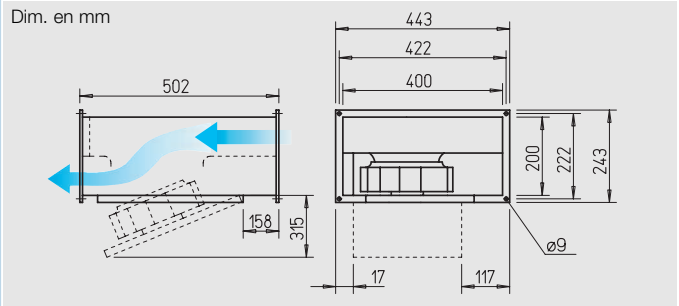

Ventilateur EC centrifuge avec turbine à réaction. Groupe moto-turbine pivotable pour montage en gaines rectangulaires.

- Moteur EC efficient pour un fonctionnement économique.
- Turbine à haut rendement.
- Spécialement conçu pour véhiculer des débits importants en introduction ou extraction d'air.
- Idéal pour véhiculer de l'air pollué.

Particularités

- Turbine centrifuge à réaction pour débits et pressions élevés. Haut rendement.
- Moto-turbine pivotable permettant un accès rapide et simple pour la maintenance.
- Facile d'accès pour le nettoyage et donc particulièrement adapté au transfert d'air pollué.
- Construction compacte, encombrement réduit, montage facilité par un passage d'air en ligne.

Description

Caisson
En tôle acier galvanisé, équipé de 2 brides normalisées (20 mm) pour le raccordement sur gaines.

Turbine
Roue à réaction en matière composite acier galvanisé et synthétique, montée dans une volute optimisée aérodynamiquement. Cône d'aspiration sur l'entrée d'air.

Entraînement
Moteur EC à rotor extérieur et vitesse variable, économique et à haut rendement, protection IP 44. Monté sur roulements à billes, sans entretien et antiparasité. Moteur et turbine équilibrés dynamiquement.

Protection moteur
Protection électrothermique intégrée pour le moteur EC et sa régulation.

Régulation
Régulation progressive de vitesse par potentiomètre ou par régulateur universel (voir tableau). Vitesses de fonctionnement pour exemple, voir les courbes caractéristiques ci-contre.

Raccordement électrique
Boîte à borne externe (IP 54) montée sur câble.

Montage
Dans toutes les positions. Garder libre la zone d'ouverture de la porte pour faciliter l'accès au groupe moto-turbine.

Nota	Page
Système modulaire	46

Niveau sonore
Au-dessus des courbes caractéristiques sont indiqués les spectres acoustiques en dB(A):
- Puissance sonore rayonnée,
- Puissance sonore aspiration,
- Puissance sonore refoulement.
- La pression sonore rayonnée à 4 m en champ libre est indiquée dans le tableau des types ainsi que dans le tableau des tensions placé sous les courbes.

Type	N° Réf.	Débit à l'air libre	Vitesse nominale	Pression sonore rayonnée	Puissance absorbée	Courant absorbé	Schéma de branchement	Température max. du fluide	Poids net env.	Régulateur universel		Potentiomètre de vitesse encastrable		Potentiomètre de vitesse apparent	
		$\dot{V}$ m³/h	min⁻¹	dB(A) à 4 m	kW	A	N°	+ °C	kg	Type	N° Réf.	Type	N° Réf.	Type	N° Réf.
Moteur EC monophasé, 230 V, 50 Hz, protection IP 44															
KRW EC 225/40/20	8169	1030	2750	46	0,08	0,71	979	60	10	**EUR EC**	1347	**PU 10**	1734	**PA 10**	1735

KRW EC 225/40/20

Fréquence		Hz	Tot.	125	250	500	1k	2k	4k	8k
L_{WA}	Rayonnée	dB(A)	65	44	62	61	57	51	45	37
L_{WA}	Aspiration	dB(A)	78	68	76	69	65	61	60	50
L_{WA}	Refoulement	dB(A)	81	70	77	75	71	69	64	55

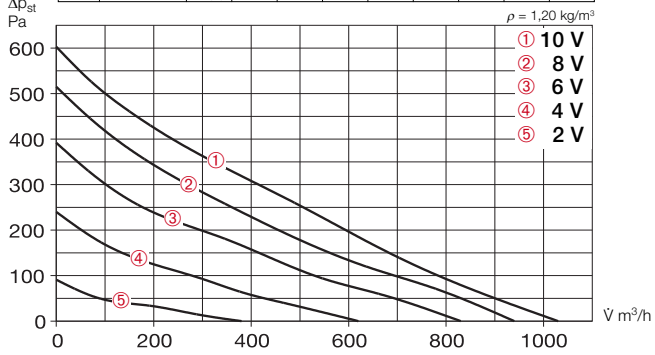

	Refoulement libre					
Tension V	**n** min⁻¹	**V̇** m³/h	**P** W	**I** A	**Lp** dB(A)	**SFP** kW/m³/s
10	2780	1030	85	0,73	46	0,29
8	2530	940	66	0,56	44	0,25
6	2180	830	41	0,37	41	0,18
4	1620	620	20	0,17	34	0,11

Accessoires — Page

Régulateur électronique, universel, potentiomètre de vitesse 72+

Détails accessoires
Clapets, volets et grilles extérieures, filtres, batteries et silencieux, kits de régulation pour batterie
Voir catalogue général

Accessoires

Volet extérieur automatique
Type VK 40/20 N° Réf. 0874
Volet de surpression, en matière synthétique, teinte gris clair.

Grille de protection extérieure
Type WSG 40/20 N° Réf. 0109
Construction robuste en profils d'aluminium extrudés, finition aluminium anodisé.

Registre de réglage
Type JVK 40/20 N° Réf. 6910
Avec deux brides de raccordement. Mécanisme de réglage hors du flux d'air. Servomoteur type STM voir accessoires.

Adaptateur circulaire
Type FSK 40/20 N° Réf. 0832
Permet l'intégration économique de ventilateurs rectangulaires sur un réseau de gaines rondes ø 200 mm.

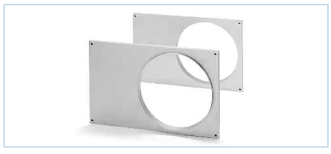

Manchette souple
Type VS 40/20 N° Réf. 5694
Avec 2 brides, pour raccordement flexible sur réseau de gaines.

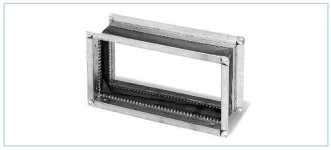

Contre bride
Type GF 40/20 N° Réf. 6919
Profil en acier galvanisé, prévu pour le raccordement sur gaines.

Silencieux rectangulaire
Type KSD 40/20 N° Réf. 8728
Peut être monté à l'aspiration et au refoulement d'un ventilateur.

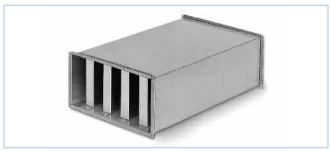

Caisson filtrant
Type KLF 40/20 G4 N° Réf.8720
Type KLF 40/20 F7 N° Réf.8644
Avec filtre à poches. Caisson en tôle acier galvanisé avec 2 brides de raccordement sur gaines.

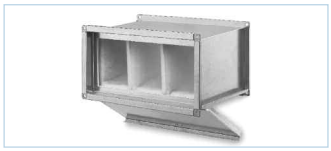

Batterie électrique
Type EHR-K 6/40/20 N° Réf. 8702
Résistances chauffantes blindées, montées dans un caisson en tôle acier galvanisé avec 2 brides de raccordement sur gaines.

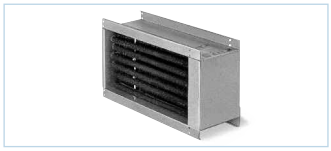

Régulateur de puissance pour batterie électrique
Type EHSD 16 N° Réf. 5003

Batterie eau chaude
Type WHR 2/40/20 N° 8782
Type WHR 4/40/20 N° 8783
Pour montage en gaines rectangulaires.

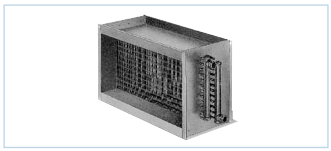

Kit de régulation pour batterie eau chaude
Type WHS 1100 N° Réf. 8815

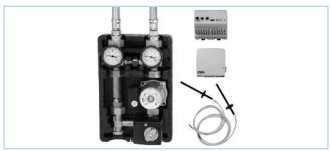

Gamme KR EC

Conçu pour véhiculer de l'air pollué.

Photo non contractuelle

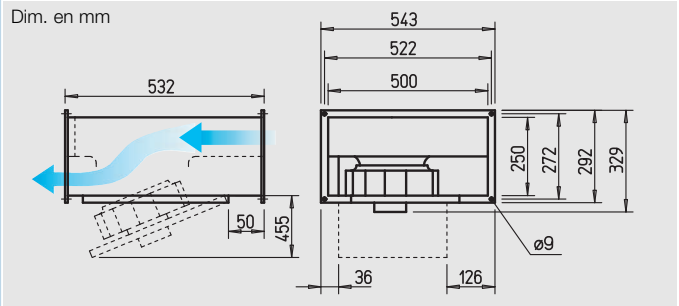

Ventilateur EC centrifuge avec turbine à réaction. Groupe moto-turbine pivotable pour montage en gaines rectangulaires.

- Moteur EC efficient pour un fonctionnement économique.
- Turbine à haut rendement.
- Spécialement conçu pour véhiculer des débits importants en introduction ou extraction d'air.
- Idéal pour véhiculer de l'air pollué.

Particularités

- Turbine centrifuge à réaction pour débits et pressions élevés. Haut rendement.
- Moto-turbine pivotable permettant un accès rapide et simple pour la maintenance.
- Facile d'accès pour le nettoyage et donc particulièrement adapté au transfert d'air pollué.
- Construction compacte, encombrement réduit, montage facilité par un passage d'air en ligne.

Description

Caisson
En tôle acier galvanisé, équipé de 2 brides normalisées (20 mm) pour le raccordement sur gaines.

Turbine
Roue à réaction en matière composite acier galvanisé et synthétique, montée dans une volute optimisée aérodynamiquement. Cône d'aspiration sur l'entrée d'air.

Entraînement
Moteur EC à rotor extérieur et vitesse variable, économique et à haut rendement, protection IP 44. Monté sur roulements à billes, sans entretien et antiparasité. Moteur et turbine équilibrés dynamiquement.

Protection moteur
Protection électrothermique intégrée pour le moteur EC et sa régulation.

Régulation
Régulation progressive de vitesse par potentiomètre ou par régulateur universel (voir tableau). Vitesses de fonctionnement pour exemple, voir les courbes caractéristiques ci-contre.

Raccordement électrique
Boîte à borne externe (IP 54) montée sur câble.

Montage
Dans toutes les positions. Garder libre la zone d'ouverture de la porte pour faciliter l'accès au groupe moto-turbine.

Nota	Page
Système modulaire	46

Niveau sonore
Au-dessus des courbes caractéristiques sont indiqués les spectres acoustiques en dB(A):
- Puissance sonore rayonnée,
- Puissance sonore aspiration,
- Puissance sonore refoulement.
- La pression sonore rayonnée à 4 m en champ libre est indiquée dans le tableau des types ainsi que dans le tableau des tensions placé sous les courbes.

Type	N° Réf.	Débit à l'air libre	Vitesse nominale	Pression sonore rayonnée	Puissance absorbée	Courant absorbé	Schéma de branchement	Température max. du fluide	Poids net env.	Régulateur universel		Potentiomètre de vitesse encastrable		Potentiomètre de vitesse apparent	
		$\dot{V}$ m³/h	min⁻¹	dB(A) à 4 m	kW	A	N°	+ °C	kg	Type	N° Réf.	Type	N° Réf.	Type	N° Réf.
Moteur EC monophasé, 230 V, 50 Hz, protection IP 44															
KRW EC 315/50/25	8170	1180	2270	47	0,32	1,50	982	60	15,0	**EUR EC**	1347	**PU 10**	1734	**PA 10**	1735

KRW EC 315/50/25

Fréquence		Hz	Tot.	125	250	500	1k	2k	4k	8k
L_{WA}	Rayonnée	dB(A)	67	50	66	59	58	51	46	39
L_{WA}	Aspiration	dB(A)	79	69	78	70	65	62	61	54
L_{WA}	Refoulement	dB(A)	83	69	81	77	72	70	66	60

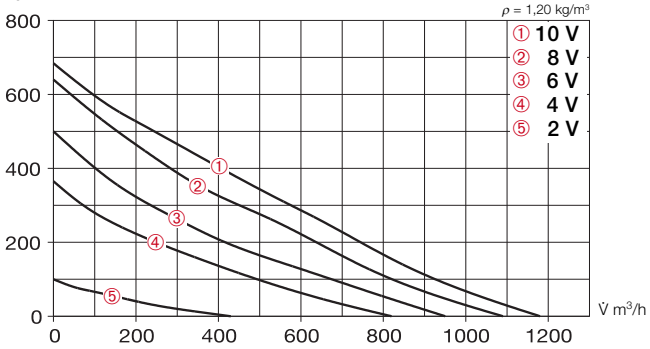

	Refoulement libre					
Tension V	**n** min⁻¹	**V̇** m³/h	**P** W	**I** A	**Lp** dB(A)	**SFP** kW/m³/s
10	2500	1180	112	0,91	47	0,34
8	2340	1090	92	0,74	46	0,30
6	2040	950	60	0,49	43	0,22
4	1710	820	36	0,29	39	0,16

Accessoires — Page

Régulateur électronique, universel, potentiomètre de vitesse 72+

Détails accessoires
Clapets, volets et grilles extérieures, filtres, batteries et silencieux, kits de régulation pour batterie
Voir catalogue général

Accessoires

Volet extérieur automatique
Type VK 50/25 N° Réf. 0875
Volet de surpression, en matière synthétique, teinte gris clair.

Grille de protection extérieure
Type WSG 50/25 N° Réf. 0110
Construction robuste en profils d'aluminium extrudés, finition aluminium anodisé.

Registre de réglage
Type JVK 50/25 N° Réf. 6911
Avec deux brides de raccordement. Mécanisme de réglage hors du flux d'air. Servomoteur type STM voir accessoires.

Adaptateur circulaire
Type FSK 50/25 N° Réf. 0833
Permet l'intégration économique de ventilateurs rectangulaires sur un réseau de gaines rondes ø 250 mm.

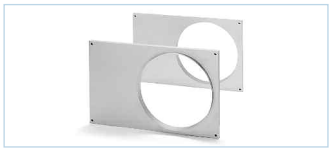

Manchette souple
Type VS 50/25 N° Réf. 5695
Avec 2 brides, pour raccordement flexible sur réseau de gaines.

Contre bride
Type GF 50/25 N° Réf. 6920
Profil en acier galvanisé, prévu pour le raccordement sur gaines.

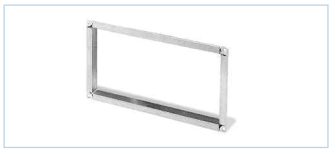

Silencieux rectangulaire
Type KSD 50/25-30 N° Réf. 8729
Peut être monté à l'aspiration et au refoulement d'un ventilateur.

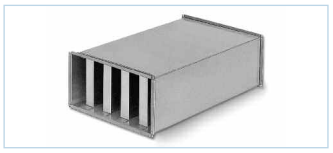

Caisson filtrant
Type KLF 50/25-30 G4 N° 8721
Type KLF 50/25-30 F7 N° 8645
Avec filtre à poches. Caisson en tôle acier galvanisé avec 2 brides de raccordement sur gaines.

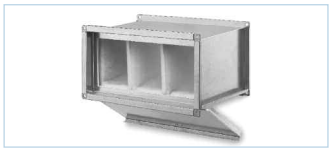

Batterie électrique
Type EHR-K 8/50/25-30 N° 8704
Résistances chauffantes blindées, montées dans un caisson en tôle acier galvanisé avec 2 brides de raccordement sur gaines.

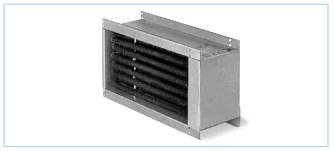

Régulateur de puissance pour batterie électrique
Type EHSD 16 N° Réf. 5003

Batterie eau chaude
Type WHR 2/50/25-30 N° 8784
Type WHR 4/50/25-30 N° 8785
Pour montage en gaines rectangulaires.

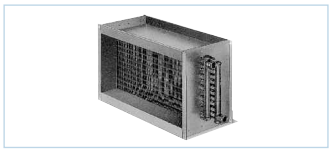

Kit de régulation pour batterie eau chaude
Type WHS 1100 N° Réf. 8815
Type WHS 2200 N° Réf. 8816

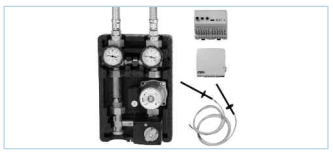

Gamme KR EC

Conçu pour véhiculer de l'air pollué.

Photo non contractuelle

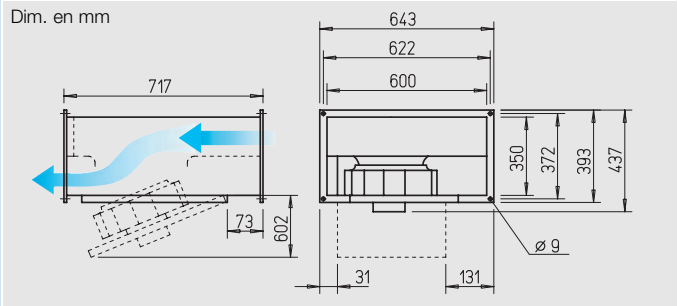

Gamme insonorisée SKR EC

acousticline

Faible puissance sonore, caractéristiques de fonctionnement élevées.
Pour l'introduction ou l'extraction d'air dans les installations nécessitant un faible niveau sonore.

Photo non contractuelle

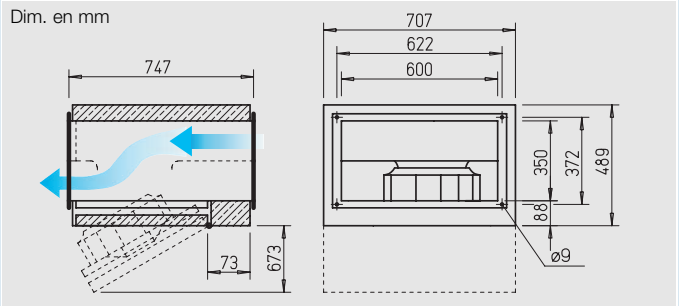

■ Particularités des gammes KR EC et SKR EC

- ☐ Moteur EC efficient pour un fonctionnement économique.
- ☐ Turbine centrifuge à réaction pour débits et pressions élevés. Haut rendement.
- ☐ Moto-turbine pivotable permettant un accès rapide et simple pour la maintenance.
- ☐ Facile d'accès pour le nettoyage et donc particulièrement adapté au transfert d'air pollué.
- ☐ Passage d'air en ligne.
- ☐ Construction compacte, encombrement réduit.

■ Particularité de la gamme SKR EC

- ☐ Faibles niveaux sonores par rayonnement et à l'aspiration avec des caractéristiques de fonctionnement élevées.

■ Description

☐ Caisson KR EC
En tôle acier galvanisé, équipé de 2 brides normalisées (20 mm) pour le raccordement sur gaines.

☐ Caisson SKR EC
Idem ci-dessus, mais avec isolation acoustique supplémentaire par laine minérale de 50 mm et revêtement intérieur absorbant.

☐ Caractéristiques communes KR EC et SKR EC

☐ Turbine
Roue à réaction en matière composite acier galvanisé et synthétique, montée dans une volute optimisée aérodynamiquement. Cône d'aspiration sur l'entrée d'air.

☐ Entraînement
Moteur EC à rotor extérieur et vitesse variable, économique et à haut rendement, protection IP 44. Monté sur roulements à billes, sans entretien et antiparasité. Moteur et turbine équilibrés dynamiquement.

☐ Protection moteur
Protection électrothermique intégrée pour le moteur EC et sa régulation.

☐ Régulation
Régulation progressive de vitesse par potentiomètre ou par régulateur universel (voir tableau). Vitesses de fonctionnement pour exemple, voir les courbes caractéristiques ci-contre.

☐ Raccordement électrique
Boîte à borne externe (IP 54) montée sur câble.

☐ Montage
Dans toutes les positions. Garder libre la zone d'ouverture de la porte pour faciliter l'accès au groupe moto-turbine.

☐ Niveau sonore
Au-dessus des courbes caractéristiques sont indiqués les spectres acoustiques en dB(A):
- Puissance sonore rayonnée,
- Puissance sonore aspiration,
- Puissance sonore refoulement.
- La pression sonore rayonnée à 4 m en champ libre est indiquée dans le tableau des types ainsi que dans le tableau des tensions placé sous les courbes.

Type	N° Réf.	Débit à l'air libre	Vitesse nominale	Pression sonore rayonnée	Puissance absorbée	Courant absorbé	Schéma de branchement	Température max. du fluide	Poids net env.	Régulateur universel		Potentiomètre de vitesse encastrable		Potentiomètre de vitesse apparent	
		V̇ m³/h	min⁻¹	dB(A) à 4 m	kW	A	N°	+ °C	kg	Type	N° Réf.	Type	N° Réf.	Type	N° Réf.
Moteur EC monophasé, 230 V, 50 Hz, protection IP 44															
KRW EC 400/60/35	8172	4360	2200	54	0,91	4,00	982	60	29,0	**EUR EC**	1347	**PU 10**	1734	**PA 10**	1735
Modèle insonorisé type SKR EC – Moteur EC monophasé, 230 V, 50 Hz, protection IP 44															
SKRW EC 400/60/35	8177	4360	2200	46	0,91	4,00	982	60	55,0	**EUR EC**	1347	**PU 10**	1734	**PA 10**	1735

KRW EC 400/60/35

Fréquence		Hz	Tot.	125	250	500	1k	2k	4k	8k
L_{WA}	Rayonnée	dB(A)	74	59	73	65	63	57	52	48
L_{WA}	Aspiration	dB(A)	87	76	85	76	72	71	66	62
L_{WA}	Refoulement	dB(A)	91	77	89	84	80	78	71	67

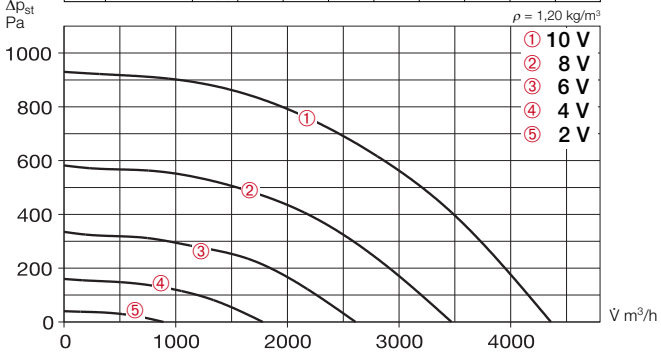

	Refoulement libre					
Tension V	**n** min⁻¹	**V̇** m³/h	**P** W	**I** A	**Lp** dB(A)	**SFP** kW/m³/s
10	2200	4360	650	2,88	54	0,54
8	1750	3470	330	1,50	49	0,34
6	1350	2610	150	0,70	44	0,21
4	900	1780	65	0,30	36	0,12

SKRW EC 400/60/35

Fréquence		Hz	Tot.	125	250	500	1k	2k	4k	8k
L_{WA}	Rayonnée	dB(A)	66	56	62	60	60	58	53	45
L_{WA}	Aspiration	dB(A)	82	72	80	68	69	71	66	60
L_{WA}	Refoulement	dB(A)	90	78	87	80	83	80	76	69

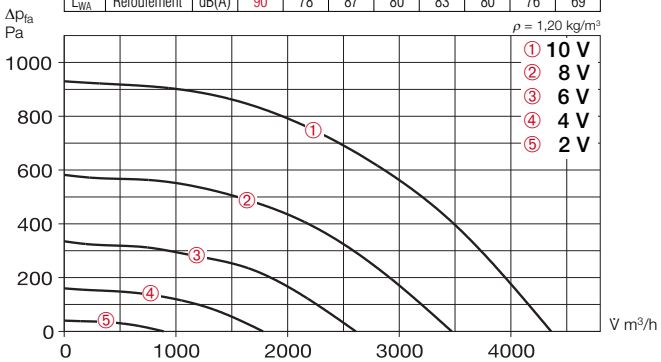

	Refoulement libre					
Tension V	**n** min⁻¹	**V̇** m³/h	**P** W	**I** A	**Lp** dB(A)	**SFP** kW/m³/s
10	2200	4360	650	2,88	46	0,54
8	1750	3470	330	1,50	41	0,34
6	1350	2610	150	0,70	35	0,21
4	900	1780	65	0,30	27	0,12

Accessoires	Page
Régulateur électronique, universel, potentiomètre de vitesse	72+

Détails accessoires
Clapets, volets et grilles extérieures, filtres, batteries et silencieux, kits de régulation pour batterie
Voir catalogue général

Accessoires

Volet extérieur automatique
Type VK 60/35 N° Réf. 0878
Volet de surpression, en matière synthétique, teinte gris clair.

Grille de protection extérieure
Type WSG 60/35 N° Réf. 0113
Construction robuste en profils d'aluminium extrudés, finition aluminium anodisé.

Registre de réglage
Type JVK 60/35 N° Réf. 6914
Avec deux brides de raccordement. Mécanisme de réglage hors du flux d'air. Servomoteur type STM voir accessoires.

Adaptateur circulaire
Type FSK 60/35 N° Réf. 0835
Permet l'intégration économique de ventilateurs rectangulaires sur un réseau de gaines rondes ø 355 mm.

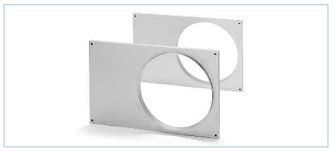

Manchette souple
Type VS 60/35 N° Réf. 5698
Avec 2 brides, pour raccordement flexible sur réseau de gaines.

Contre bride
Type GF 60/35 N° Réf. 6923
Profil en acier galvanisé, prévu pour le raccordement sur gaines.

Silencieux rectangulaire
Type KSD 60/30-35 N° Réf. 8730
Peut être monté à l'aspiration et au refoulement d'un ventilateur.

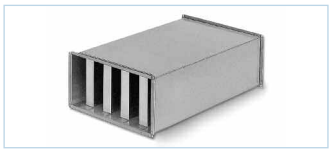

Caisson filtrant
Type KLF 60/30-35 G4 N° 8722
Type KLF 60/30-35 F7 N° 8646
Avec filtre à poches. Caisson en tôle acier galvanisé avec 2 brides de raccordement sur gaines.

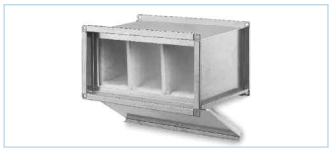

Batterie électrique
Type EHR-K 15/60/30-35 N° 8706
Résistances chauffantes blindées, montées dans un caisson en tôle acier galvanisé avec 2 brides de raccordement sur gaines.

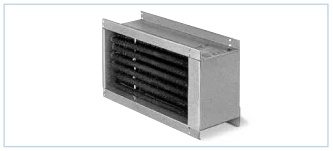

Régulateur de puissance pour batterie électrique
Type EHSD 16 N° Réf. 5003

Batterie eau chaude
Type WHR 2/60/30-35 N° 8786
Type WHR 4/60/30-35 N° 8787
Pour montage en gaines rectangulaires.

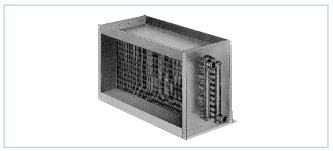

Kit de régulation pour batterie eau chaude
Type WHS 2200[1] N° Réf. 8816

[1] Pour les types WHR 4/60/30-35 avec puissance de chauffe réduite à 2200 l/h.

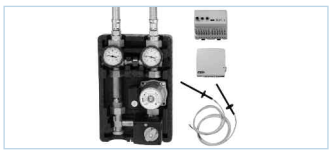

Gamme KR EC

Conçu pour véhiculer de l'air pollué.

Photo non contractuelle

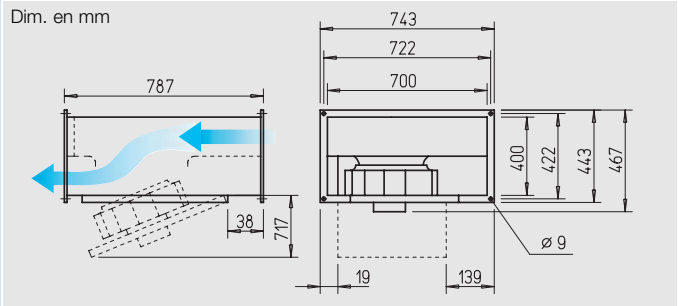

Gamme insonorisée SKR EC

acousticline

Faible puissance sonore, caractéristiques de fonctionnement élevées.
Pour l'introduction ou l'extraction d'air dans les installations nécessitant un faible niveau sonore.

Photo non contractuelle

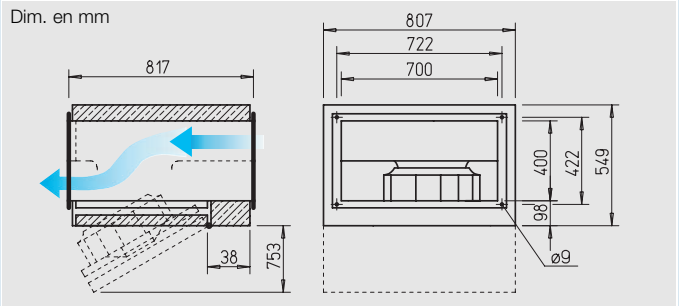

■ Particularités des gammes KR EC et SKR EC

- ☐ Moteur EC efficient pour un fonctionnement économique.
- ☐ Turbine centrifuge à réaction pour débits et pressions élevés. Haut rendement.
- ☐ Moto-turbine pivotable permettant un accès rapide et simple pour la maintenance.
- ☐ Facile d'accès pour le nettoyage et donc particulièrement adapté au transfert d'air pollué.
- ☐ Passage d'air en ligne.
- ☐ Construction compacte, encombrement réduit.

■ Particularité de la gamme SKR EC

- ☐ Faibles niveaux sonores par rayonnement et à l'aspiration avec des caractéristiques de fonctionnement élevées.

■ Description

☐ Caisson KR EC
En tôle acier galvanisé, équipé de 2 brides normalisées (20 mm) pour le raccordement sur gaines.

☐ Caisson SKR EC
Idem ci-dessus, mais avec isolation acoustique supplémentaire par laine minérale de 50 mm et revêtement intérieur absorbant.

☐ Caractéristiques communes KR EC et SKR EC

☐ Turbine
Roue à réaction en matière composite acier galvanisé et synthétique, montée dans une volute optimisée aérodynamiquement. Cône d'aspiration sur l'entrée d'air.

☐ Entraînement
Moteur EC à rotor extérieur et vitesse variable, économique et à haut rendement, protection IP 44. Monté sur roulements à billes, sans entretien et antiparasité. Moteur et turbine équilibrés dynamiquement.

☐ Protection moteur
Protection électrothermique intégrée pour le moteur EC et sa régulation.

☐ Régulation
Régulation progressive de vitesse par potentiomètre ou par régulateur universel (voir tableau). Vitesses de fonctionnement pour exemple, voir les courbes caractéristiques ci-contre.

☐ Raccordement électrique
Boîte à borne externe (IP 54) montée sur câble.

☐ Montage
Dans toutes les positions. Garder libre la zone d'ouverture de la porte pour faciliter l'accès au groupe moto-turbine.

☐ Niveau sonore
Au-dessus des courbes caractéristiques sont indiqués les spectres acoustiques en dB(A):
- Puissance sonore rayonnée,
- Puissance sonore aspiration,
- Puissance sonore refoulement.
- La pression sonore rayonnée à 4 m en champ libre est indiquée dans le tableau des types ainsi que dans le tableau des tensions placé sous les courbes.

Type	N° Réf.	Débit à l'air libre	Vitesse nominale	Pression sonore rayonnée	Puissance absorbée	Courant absorbé	Schéma de branchement	Température max. du fluide	Poids net env.	Régulateur universel		Potentiomètre de vitesse encastrable		Potentiomètre de vitesse apparent	
		V̇ m³/h	min⁻¹	dB(A) à 4 m	kW	A	N°	+ °C	kg	Type	N° Réf.	Type	N° Réf.	Type	N° Réf.
Moteur EC triphasé, 400 V, 50 Hz, protection IP 44															
KRD EC 450/70/40	8173	7480	2300	55	1,50	2,30	1005	60	40,0	**EUR EC**	1347	**PU 10**	1734	**PA 10**	1735
Modèle insonorisé type SKR EC – Moteur EC triphasé, 400 V, 50 Hz, protection IP 44															
SKRD EC 450/70/40	8178	7480	2300	46	1,50	2,30	1005	60	64	**EUR EC**	1347	**PU 10**	1734	**PA 10**	1735

KRD EC 450/70/40

Fréquence		Hz	Tot.	125	250	500	1k	2k	4k	8k
L_{WA}	Rayonnée	dB(A)	75	63	73	70	63	54	49	45
L_{WA}	Aspiration	dB(A)	88	79	86	78	78	73	67	63
L_{WA}	Refoulement	dB(A)	92	82	90	84	85	76	71	68

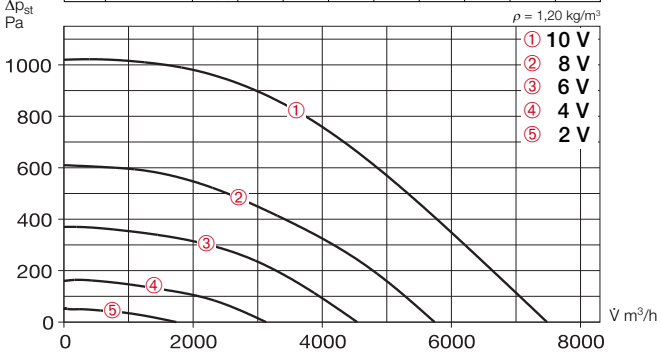

	Refoulement libre					
Tension V	**n** min⁻¹	**V̇** m³/h	**P** W	**I** A	**Lp** dB(A)	**SFP** kW/m³/s
10	1800	7480	1060	1,65	55	0,51
8	1440	5740	480	0,77	49	0,31
6	1080	4540	250	0,44	44	0,20
4	720	3130	85	0,20	36	0,10

SKRD EC 450/70/40

Fréquence		Hz	Tot.	125	250	500	1k	2k	4k	8k
L_{WA}	Rayonnée	dB(A)	66	52	64	61	55	48	40	34
L_{WA}	Aspiration	dB(A)	77	67	74	72	67	64	58	54
L_{WA}	Refoulement	dB(A)	85	72	82	79	78	72	67	62

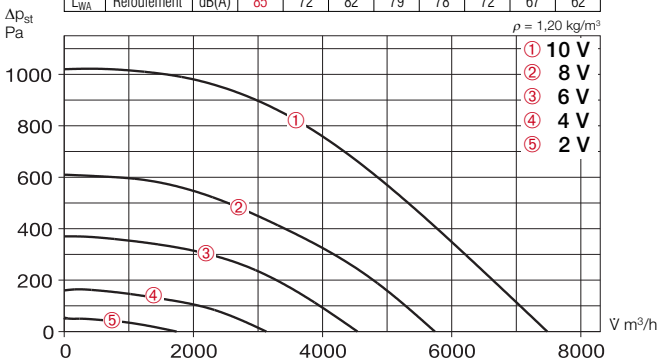

	Refoulement libre					
Tension V	**n** min⁻¹	**V̇** m³/h	**P** W	**I** A	**Lp** dB(A)	**SFP** kW/m³/s
10	1800	7480	1060	1,65	46	0,51
8	1440	5740	480	0,77	42	0,31
6	1080	4540	250	0,44	36	0,20
4	720	3130	85	0,20	28	0,10

Accessoires	Page
Régulateur électronique, universel, potentiomètre de vitesse	72+

Détails accessoires
Clapets, volets et grilles extérieures, filtres, batteries et silencieux, kits de régulation pour batterie
Voir catalogue général

Accessoires

Volet extérieur automatique
Type VK 70/40 N° Réf. 0879
Volet de surpression, en matière synthétique, teinte gris clair.

Grille de protection extérieure
Type WSG 70/40 N° Réf. 0114
Construction robuste en profils d'aluminium extrudés, finition aluminium anodisé.

Registre de réglage
Type JVK 70/40 N° Réf. 6915
Avec deux brides de raccordement. Mécanisme de réglage hors du flux d'air. Servomoteur type STM voir accessoires.

Adaptateur circulaire
Type FSK 70/40 N° Réf. 0840
Permet l'intégration économique de ventilateurs rectangulaires sur un réseau de gaines rondes ø 400 mm.

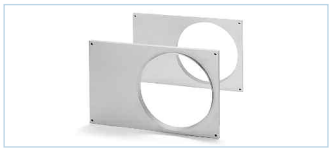

Manchette souple
Type VS 70/40 N° Réf. 5699
Avec 2 brides, pour raccordement flexible sur réseau de gaines.

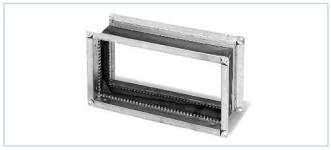

Contre bride
Type GF 70/40 N° Réf. 6924
Profil en acier galvanisé, prévu pour le raccordement sur gaines.

Silencieux rectangulaire
Type KSD 70/40 N° Réf. 8731
Peut être monté à l'aspiration et au refoulement d'un ventilateur.

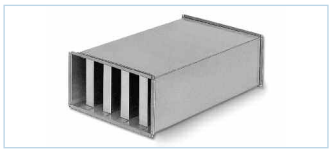

Caisson filtrant
Type KLF 70/40 G4 N° Réf. 8723
Type KLF 70/40 F7 N° Réf. 8647
Avec filtre à poches. Caisson en tôle acier galvanisé avec 2 brides de raccordement sur gaines.

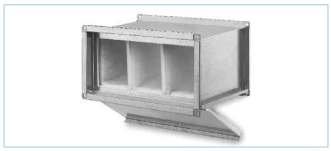

Batterie eau chaude
Type WHR 2/70/40 N° Réf. 8788
Type WHR 4/70/40 N° Réf. 8789
Pour montage en gaines rectangulaires.

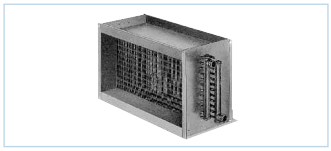

Kit de régulation pour batterie eau chaude
Type WHS 2200[1)] N° Réf. 8816

[1)] Pour les types WHR 4/70/40 avec puissance de chauffe réduite à 2200 l/h.

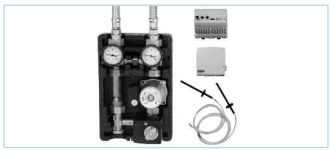

Gamme KR EC

Conçu pour véhiculer de l'air pollué.

Photo non contractuelle

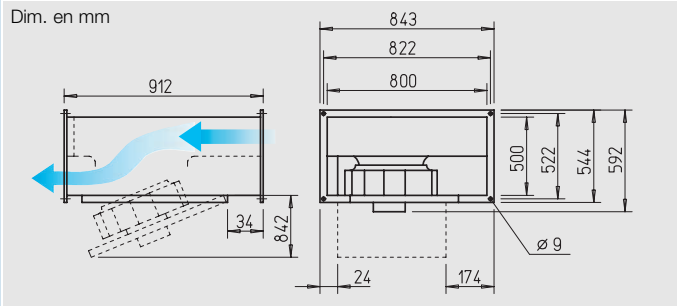

Gamme insonorisée SKR EC

acousticline

Faible puissance sonore, caractéristiques de fonctionnement élevées.
Pour l'introduction ou l'extraction d'air dans les installations nécessitant un faible niveau sonore.

Photo non contractuelle

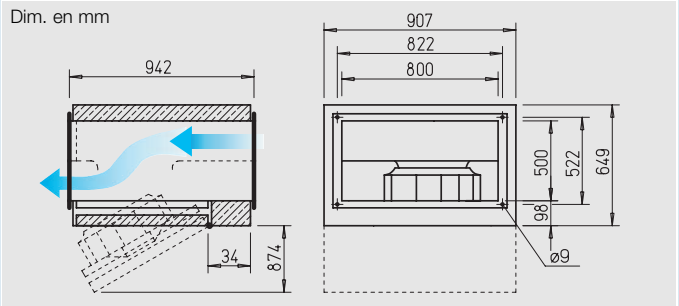

■ Particularités des gammes KR EC et SKR EC

- ☐ Moteur EC efficient pour un fonctionnement économique.
- ☐ Turbine centrifuge à réaction pour débits et pressions élevés. Haut rendement.
- ☐ Moto-turbine pivotable permettant un accès rapide et simple pour la maintenance.
- ☐ Facile d'accès pour le nettoyage et donc particulièrement adapté au transfert d'air pollué.
- ☐ Passage d'air en ligne.
- ☐ Construction compacte, encombrement réduit.

■ Particularité de la gamme SKR EC

- ☐ Faibles niveaux sonores par rayonnement et à l'aspiration avec des caractéristiques de fonctionnement élevées.

■ Description

☐ Caisson KR EC
En tôle acier galvanisé, équipé de 2 brides normalisées (20 mm) pour le raccordement sur gaines.

☐ Caisson SKR EC
Idem ci-dessus, mais avec isolation acoustique supplémentaire par laine minérale de 50 mm et revêtement intérieur absorbant.

☐ Caractéristiques communes KR EC et SKR EC

☐ Turbine
Roue à réaction en matière composite acier galvanisé et synthétique, montée dans une volute optimisée aérodynamiquement. Cône d'aspiration sur l'entrée d'air.

☐ Entraînement
Moteur EC à rotor extérieur et vitesse variable, économique et à haut rendement, protection IP 44. Monté sur roulements à billes, sans entretien et antiparasité. Moteur et turbine équilibrés dynamiquement.

☐ Protection moteur
Protection électrothermique intégrée pour le moteur EC et sa régulation.

☐ Régulation
Régulation progressive de vitesse par potentiomètre ou par régulateur universel (voir tableau). Vitesses de fonctionnement pour exemple, voir les courbes caractéristiques ci-contre.

☐ Raccordement électrique
Boîte à borne externe (IP 54) montée sur câble.

☐ Montage
Dans toutes les positions. Garder libre la zone d'ouverture de la porte pour faciliter l'accès au groupe moto-turbine.

☐ Niveau sonore
Au-dessus des courbes caractéristiques sont indiqués les spectres acoustiques en dB(A):
- Puissance sonore rayonnée,
- Puissance sonore aspiration,
- Puissance sonore refoulement.
- La pression sonore rayonnée à 4 m en champ libre est indiquée dans le tableau des types ainsi que dans le tableau des tensions placé sous les courbes.

Type	N° Réf.	Débit à l'air libre	Vitesse nominale	Pression sonore rayonnée	Puissance absorbée	Courant absorbé	Schéma de branchement	Température max. du fluide	Poids net env.	Régulateur universel		Potentiomètre de vitesse encastrable		Potentiomètre de vitesse apparent	
		V̇ m³/h	min⁻¹	dB(A) à 4 m	kW	A	N°	+ °C	kg	Type	N° Réf.	Type	N° Réf.	Type	N° Réf.
Moteur EC triphasé, 400 V, 50 Hz, protection IP 44															
KRD EC 500/80/50	8174	7920	1800	55	1,54	2,40	1005	60	52,0	**EUR EC**	1347	**PU 10**	1734	**PA 10**	1735
Modèle insonorisé type SKR EC – Moteur EC triphasé, 400 V, 50 Hz, protection IP 44															
SKRD EC 500/80/50	8179	7920	1800	50	1,54	2,40	1005	60	75,0	**EUR EC**	1347	**PU 10**	1734	**PA 10**	1735

KRD EC 500/80/50

Fréquence		Hz	Tot.	125	250	500	1k	2k	4k	8k
L_{WA}	Rayonnée	dB(A)	75	65	73	67	62	53	47	46
L_{WA}	Aspiration	dB(A)	86	79	83	74	77	75	71	68
L_{WA}	Refoulement	dB(A)	92	82	90	82	84	80	76	71

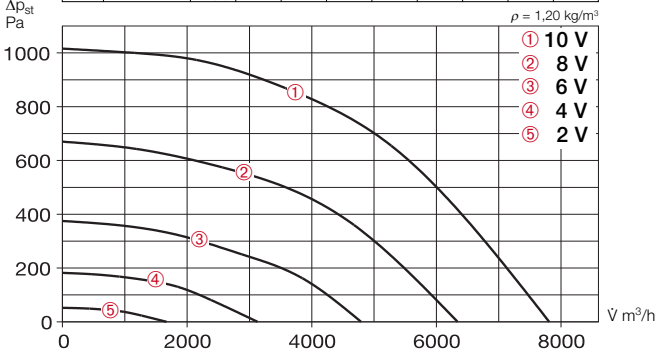

	Refoulement libre					
Tension V	**n** min⁻¹	**V̇** m³/h	**P** W	**I** A	**Lp** dB(A)	**SFP** kW/m³/s
10	1800	7810	975	1,54	55	0,45
8	1450	6340	510	0,84	51	0,29
6	1080	4780	220	0,39	45	0,16
4	750	3130	80	0,22	37	0,09

SKRD EC 500/80/50

Fréquence		Hz	Tot.	125	250	500	1k	2k	4k	8k
L_{WA}	Rayonnée	dB(A)	69	58	65	63	63	59	51	44
L_{WA}	Aspiration	dB(A)	80	71	74	68	75	74	69	61
L_{WA}	Refoulement	dB(A)	91	77	85	83	87	83	77	70

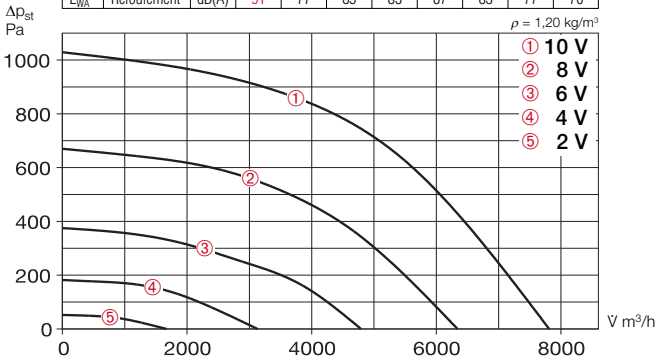

	Refoulement libre					
Tension V	**n** min⁻¹	**V̇** m³/h	**P** W	**I** A	**Lp** dB(A)	**SFP** kW/m³/s
10	1800	7810	975	1,54	49	0,45
8	1450	6340	510	0,84	44	0,29
6	1080	4780	220	0,39	38	0,16
4	750	3130	80	0,22	30	0,09

Accessoires

Volet extérieur automatique
Type VK 80/50 N° Réf. 0880
Volet de surpression, en matière synthétique, teinte gris clair.

Grille de protection extérieure
Type WSG 80/50 N° Réf. 0115
Construction robuste en profils d'aluminium extrudés, finition aluminium anodisé.

Registre de réglage
Type JVK 80/50 N° Réf. 6916
Avec deux brides de raccordement. Mécanisme de réglage hors du flux d'air. Servomoteur type STM voir accessoires.

Adaptateur circulaire
Type FSK 80/50 N° Réf. 0842
Permet l'intégration économique de ventilateurs rectangulaires sur un réseau de gaines rondes ø 500 mm.

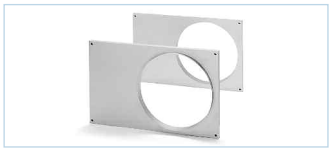

Manchette souple
Type VS 80/50 N° Réf. 5700
Avec 2 brides, pour raccordement flexible sur réseau de gaines.

Contre bride
Type GF 80/50 N° Réf. 6925
Profil en acier galvanisé, prévu pour le raccordement sur gaines.

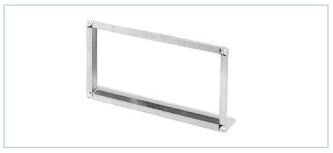

Silencieux rectangulaire
Type KSD 80/50 N° Réf. 8732
Peut être monté à l'aspiration et au refoulement d'un ventilateur.

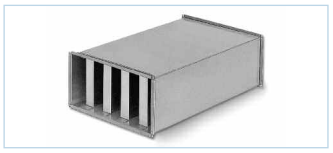

Caisson filtrant
Type KLF 80/50 G4 N° Réf. 8670
Type KLF 80/50 F7 N° Réf. 8654
Avec filtre à poches. Caisson en tôle acier galvanisé avec 2 brides de raccordement sur gaines.

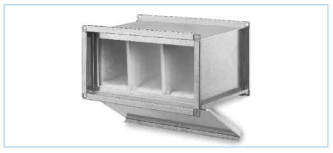

Batterie eau chaude
Type WHR 2/80/50 N° Réf. 8795
Type WHR 4/80/50 N° Réf. 8796
Pour montage en gaines rectangulaires.

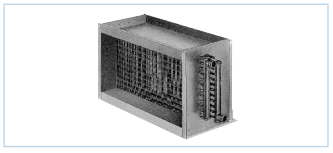

Accessoires — Page

Régulateur électronique, universel, potentiomètre de vitesse 72+

Détails accessoires
Clapets, volets et grilles extérieures, filtres, batteries et silencieux, kits de régulation pour batterie
Voir catalogue général

Gamme KR EC

Conçu pour véhiculer de l'air pollué.

Photo non contractuelle

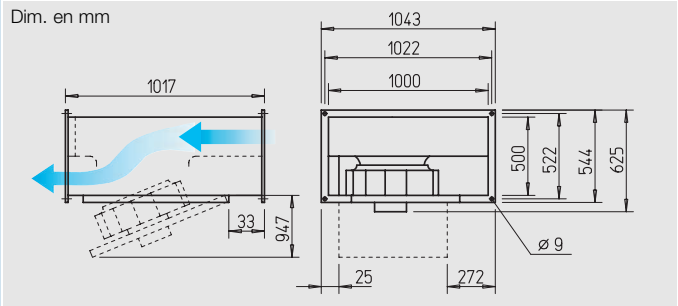

Gamme insonorisée SKR EC

acousticline

Faible puissance sonore, caractéristiques de fonctionnement élevées.
Pour l'introduction ou l'extraction d'air dans les installations nécessitant un faible niveau sonore.

Photo non contractuelle

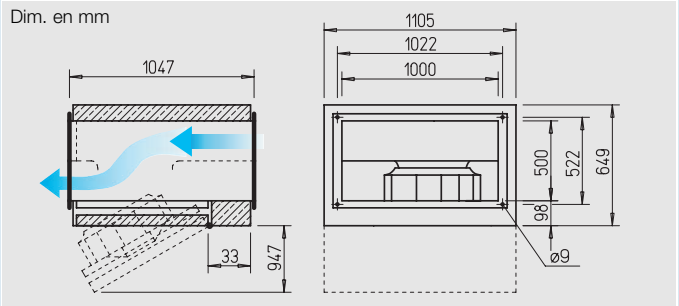

Particularités des gammes KR EC et SKR EC

- Moteur EC efficient pour un fonctionnement économique.
- Turbine centrifuge à réaction pour débits et pressions élevés. Haut rendement.
- Moto-turbine pivotable permettant un accès rapide et simple pour la maintenance.
- Facile d'accès pour le nettoyage et donc particulièrement adapté au transfert d'air pollué.
- Passage d'air en ligne.
- Construction compacte, encombrement réduit.

Particularité de la gamme SKR EC

- Faibles niveaux sonores par rayonnement et à l'aspiration avec des caractéristiques de fonctionnement élevées.

Description

Caisson KR EC
En tôle acier galvanisé, équipé de 2 brides normalisées (20 mm) pour le raccordement sur gaines.

Caisson SKR EC
Idem ci-dessus, mais avec isolation acoustique supplémentaire par laine minérale de 50 mm et revêtement intérieur absorbant.

Caractéristiques communes KR EC et SKR EC

Turbine
Roue à réaction en matière composite acier galvanisé et synthétique, montée dans une volute optimisée aérodynamiquement. Cône d'aspiration sur l'entrée d'air.

Entraînement
Moteur EC à rotor extérieur et vitesse variable, économique et à haut rendement, protection IP 44. Monté sur roulements à billes, sans entretien et antiparasité. Moteur et turbine équilibrés dynamiquement.

Protection moteur
Protection électrothermique intégrée pour le moteur EC et sa régulation.

Régulation
Régulation progressive de vitesse par potentiomètre ou par régulateur universel (voir tableau). Vitesses de fonctionnement pour exemple, voir les courbes caractéristiques ci-contre.

Raccordement électrique
Boîte à borne externe (IP 54) montée sur câble.

Montage
Dans toutes les positions. Garder libre la zone d'ouverture de la porte pour faciliter l'accès au groupe moto-turbine.

Niveau sonore
Au-dessus des courbes caractéristiques sont indiqués les spectres acoustiques en dB(A):
- Puissance sonore rayonnée,
- Puissance sonore aspiration,
- Puissance sonore refoulement.
- La pression sonore rayonnée à 4 m en champ libre est indiquée dans le tableau des types ainsi que dans le tableau des tensions placé sous les courbes.

Type	N° Réf.	Débit à l'air libre	Vitesse nominale	Pression sonore rayonnée	Puissance absorbée	Courant absorbé	Schéma de branchement	Température max. du fluide	Poids net env.	Régulateur universel		Potentiomètre de vitesse encastrable		Potentiomètre de vitesse apparent	
		V̇ m³/h	min⁻¹	dB(A) à 4 m	kW	A	N°	+ °C	kg	Type	N° Réf.	Type	N° Réf.	Type	N° Réf.
Moteur EC triphasé, 400 V, 50 Hz, protection IP 44															
KRD EC 560/100/50	8175	14100	1560	58	3,0	4,60	1005	60	77,0	**EUR EC**	1347	**PU 10**	1734	**PA 10**	1735
Modèle insonorisé type SKR EC – Moteur EC triphasé, 400 V, 50 Hz, protection IP 44															
SKRD EC 560/100/50	8180	14100	1560	49	3,0	4,60	1005	60	121,0	**EUR EC**	1347	**PU 10**	1734	**PA 10**	1735

KRD EC 560/100/50

Fréquence		Hz	Tot.	125	250	500	1k	2k	4k	8k
L_{WA}	Rayonnée	dB(A)	78	74	74	70	65	60	56	52
L_{WA}	Aspiration	dB(A)	88	85	80	76	78	76	71	66
L_{WA}	Refoulement	dB(A)	93	87	88	84	86	82	78	74

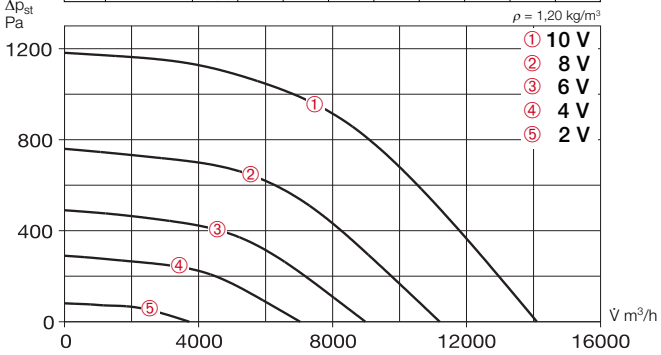

	Refoulement libre					
Tension V	**n** min⁻¹	**V̇** m³/h	**P** W	**I** A	**Lp** dB(A)	**SFP** kW/m³/s
10	1560	14100	1970	3,10	58	0,51
8	1250	11220	1005	1,55	53	0,32
6	1000	8980	520	0,80	48	0,21
4	750	7030	260	0,51	42	0,13

SKRD EC 560/100/50

Fréquence		Hz	Tot.	125	250	500	1k	2k	4k	8k
L_{WA}	Rayonnée	dB(A)	69	60	65	62	61	57	49	45
L_{WA}	Aspiration	dB(A)	78	71	68	69	72	72	66	59
L_{WA}	Refoulement	dB(A)	88	76	81	80	84	79	75	69

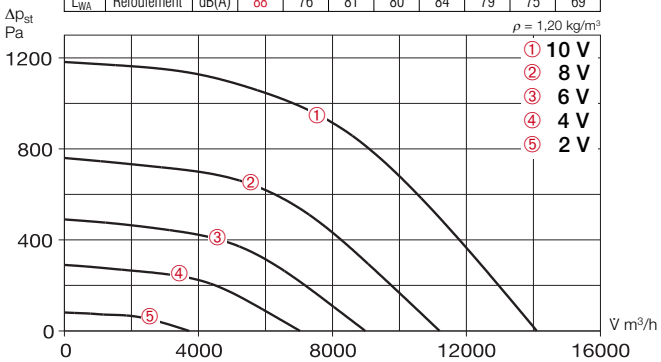

	Refoulement libre					
Tension V	**n** min⁻¹	**V̇** m³/h	**P** W	**I** A	**Lp** dB(A)	**SFP** kW/m³/s
10	1560	14100	1970	3,10	49	0,51
8	1250	11220	1005	1,55	44	0,32
6	1000	8980	520	0,80	40	0,21
4	750	7030	260	0,51	34	0,13

Accessoires	Page
Régulateur électronique, universel, potentiomètre de vitesse	72+

Détails accessoires
Clapets, volets et grilles extérieures, filtres, batteries et silencieux, kits de régulation pour batterie
Voir catalogue général

Accessoires

Volet extérieur automatique
Type VK 100/50 N° Réf. 0881
Volet de surpression, en matière synthétique, teinte gris clair.

Grille de protection extérieure
Type WSG 100/50 N° Réf. 0116
Construction robuste en profils d'aluminium extrudés, finition aluminium anodisé.

Registre de réglage
Type JVK 100/50 N° Réf. 6917
Avec deux brides de raccordement. Mécanisme de réglage hors du flux d'air. Servomoteur type STM voir accessoires.

Adaptateur circulaire
Type FSK 100/50 N° Réf. 0843
Permet l'intégration économique de ventilateurs rectangulaires sur un réseau de gaines rondes ø 500 mm.

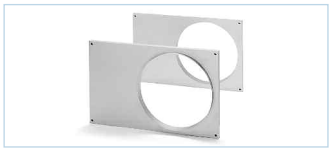

Manchette souple
Type VS 100/50 N° Réf. 5701
Avec 2 brides, pour raccordement flexible sur réseau de gaines.

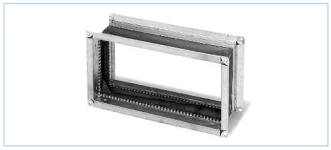

Contre bride
Type GF 100/50 N° Réf. 6926
Profil en acier galvanisé, prévu pour le raccordement sur gaines.

Silencieux rectangulaire
Type KSD 100/50 N° Réf. 8733
Peut être monté à l'aspiration et au refoulement d'un ventilateur.

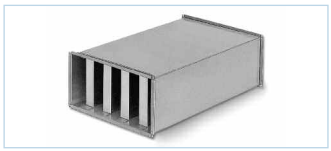

Caisson filtrant
Type KLF 100/50 G4 N° 8670
Type KLF 100/50 F7 N° 8654
Avec filtre à poches. Caisson en tôle acier galvanisé avec 2 brides de raccordement sur gaines.

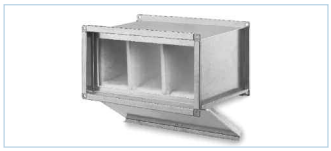

Batterie eau chaude
Type WHR 2/100/50 N° Réf. 8797
Type WHR 4/100/50 N° Réf. 8798
Pour montage en gaines rectangulaires.

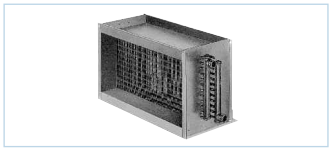

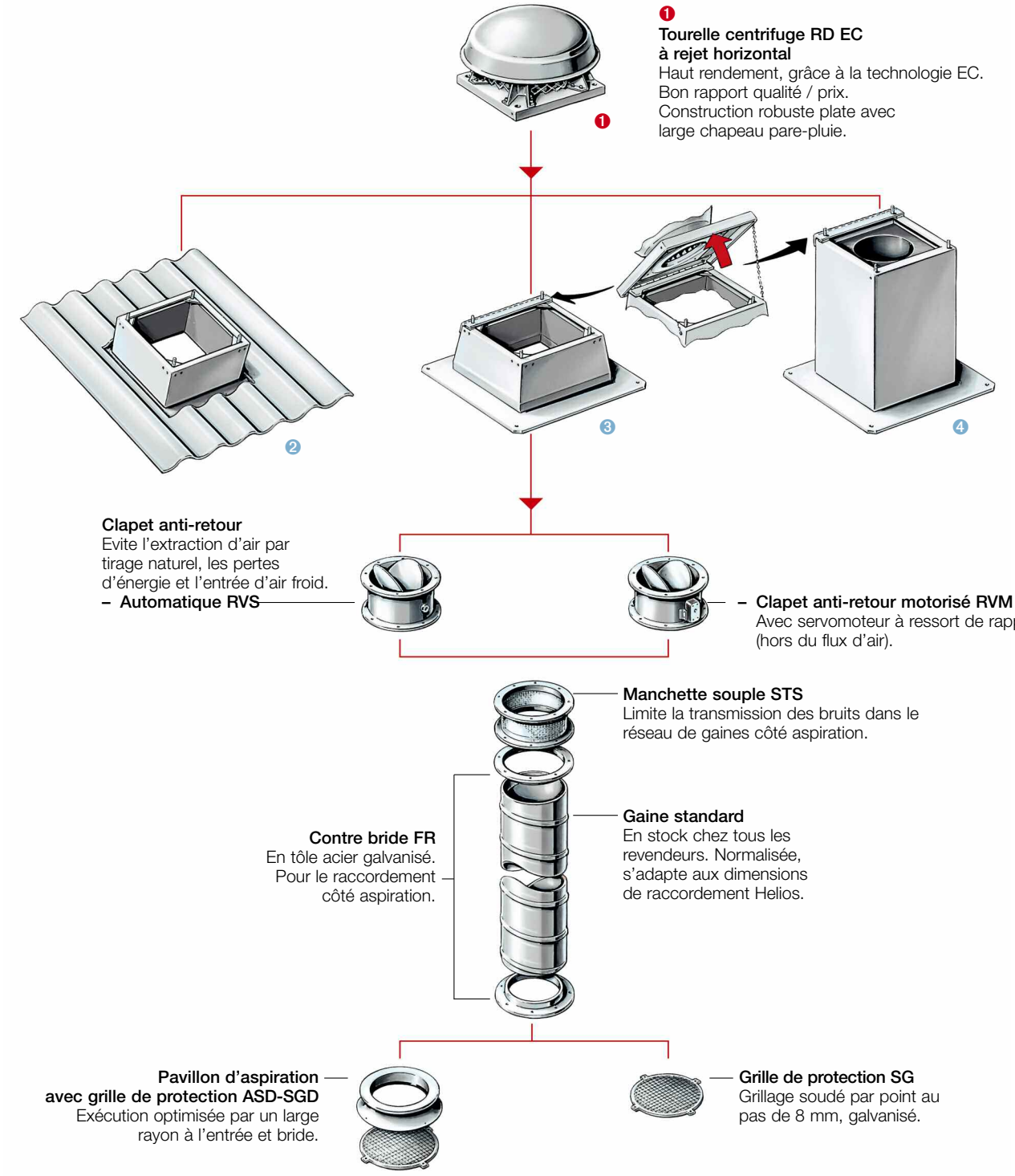

2

Costière pour toits ondulés WDS
Pour mise en place de tourelles et coupoles d'aération sur toits ondulés. Résistante aux intempéries et à la corrosion, en polyester renforcé fibres de verre.

Costière pour toits inclinés SDS
Pour montage de tourelles et coupoles d'aération sur toits inclinés en tôle nervurée.Revêtement intérieure en panneaux isolants thermiques et phoniques.

3

Costière pour toits plats FDS
Pour mise en place économique et rationnelle des tourelles sur toits plats. En polyester renforcé fibres de verre résistant aux intempéries ou en tôle acier galvanisé. Du diamètre 180 à 450 mm équipée de charnières pour un entretien et un contrôle aisés.

4

Costière avec silencieux intégré SSD
Permet d'atténuer le niveau sonore à l'aspiration. Toutes les pièces métalliques sont en tôle acier galvanisé. Inclus dans la livraison: vis de fixation, profilés en caoutchouc et joint d'étanchéité. Du diamètre 180 à 450 mm équipée de charnières et d'un silencieux en mousse. Permet l'accès au conduit.

Avec sa large gamme de tourelles de toiture et d’accessoires, Helios offre pour chaque application la meilleure solution.
Haut rendment grâce à la technologie EC.

Tourelles centrifuges haut rendement à rejet horizontal RD EC pour l’extraction d’air.
Débit de de 2200 à 8360 m³/h.
Température max. de fluide +40 °C .
Construction robuste fortement résistante aux effets de la corrosion et des intempéries.
Embase en acier galvanisé.

Les accessoires s’adaptent parfaitement aux tourelles EC et permettent de proposer d’emblée une solution complète.

Les costières et les silencieux (ø 225 à 450 mm) disposent d’un système de basculement, qui simplifie le nettoyage et l’entretien.

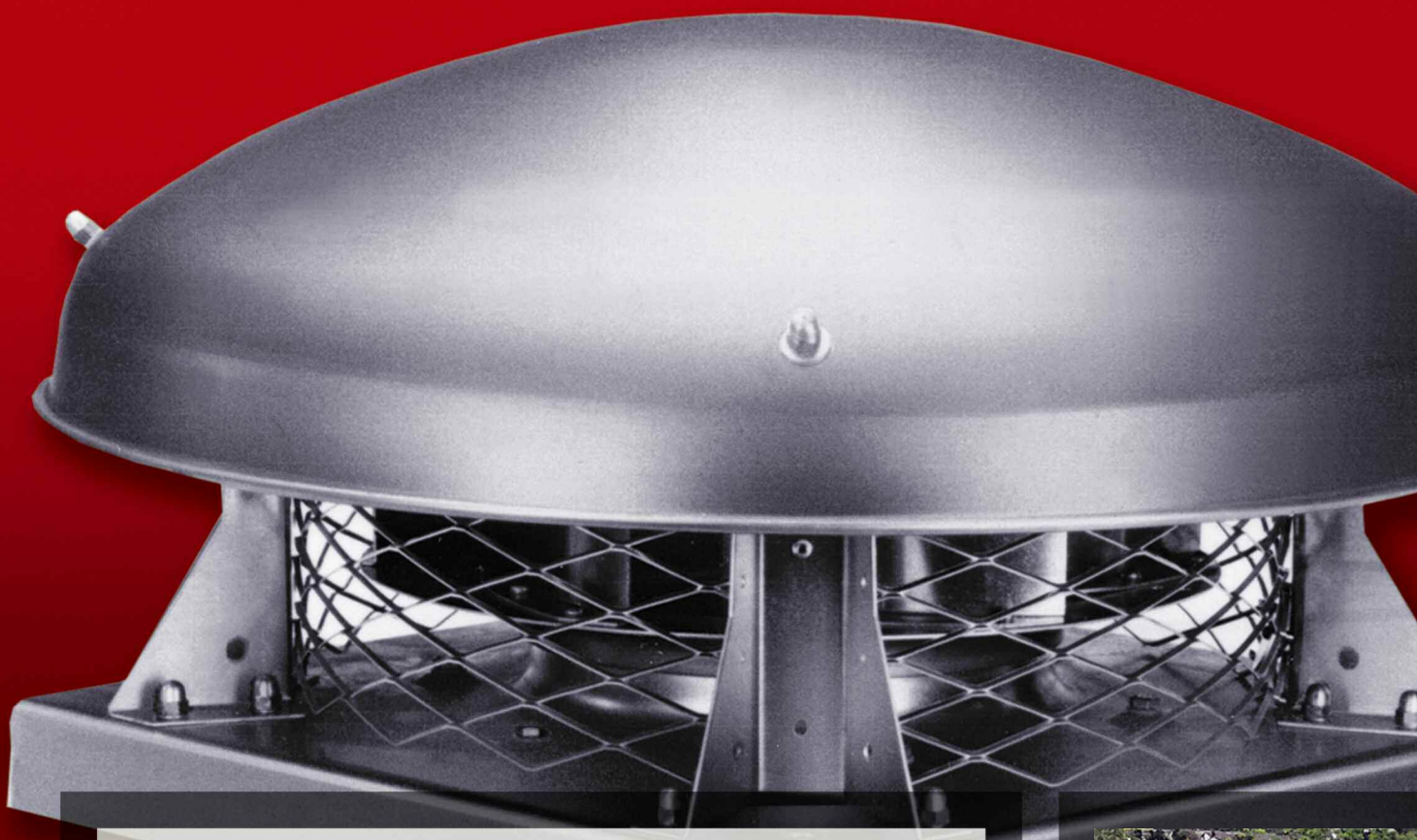

Tourelles d’extraction centrifuges EC en tôle acier galvanisé. Rejet horizontal.

Gamme RD EC

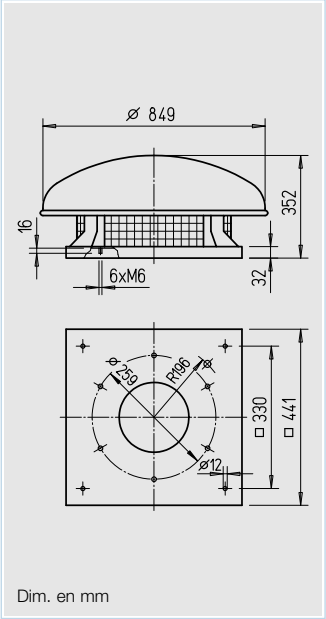

Description
Tourelle de toiture EC centrifuge de faible hauteur à rejet horizontal équipée d'un large chapeau pare-pluie.

Caisson
L'embase (avec cône d'aspiration) et les différentes parties constitutives sont réalisées en tôle acier galvanisé. Chapeau pare-pluie et grille de protection en aluminium. L'embase est équipée de goujons permettant le montage des accessoires côté aspiration.

Turbine
Roue centrifuge à haut rendement à pales inclinées vers l'arrière en tôle acier galvanisé. Equilibrée dynamiquement avec le moteur.

Entraînement
Moteur EC à rotor extérieur et vitesse variable, économique et à haut rendement, protection IP 44. Monté sur roulements à billes, sans entretien et antiparasité.

Protection moteur
Protection électrothermique intégrée pour le moteur EC et sa régulation.

Raccordement électrique
Boîte à bornes de série (IP 55) placée sous le chapeau.

Grille de protection
Livrée de série côté refoulement, conforme à la norme EN ISO 13857.

Régulation
Régulation progressive de vitesse par potentiomètre ou par régulateur universel (voir tableau).
Vitesses de fonctionnement pour exemple, voir les courbes caractéristiques ci-contre.

Livraison
L'appareil est livré en emballage carton, monté complet, prêt à être raccordé.

Niveau sonore
Au-dessus des courbes caractéristiques sont indiqués les spectres acoustiques en dB(A):
- Puissance sonore aspiration
- Puissance sonore refoulement.
- La pression sonore rayonnée à 4 m en champ libre est indiquée dans le tableau des types ainsi que dans le tableau des tensions placé sous les courbes.

Type	N° Réf.	Raccordement Ø	Vitesse nominale	Débit à l'air libre	Pression sonore rayonnée	Puissance absorbée	Courant absorbé	Schéma de branchement	Température max. du fluide	Poids net env.	Régulateur universel		Potentiomètre de vitesse encastrable		Potentiomètre de vitesse apparent	
		mm	min^{-1}	$\dot{V}$ m^3/h	dB(A) à 4 m	kW	A	N°	+ °C	kg	Type	N° Réf.	Type	N° Réf.	Type	N° Réf.
Moteur monophosé EC, 230 V, 50 Hz, protection IP 44																
RDW EC 225	1630	225	1850	2200	51	0,22	0,96	994	40	30,0	**EUR EC**	1347	**PU 10**	1734	**PA 10**	1735

RDW EC 225

Fréquence		Hz	Tot.	125	250	500	1k	2k	4k	8k
L_{WA}	Aspiration	dB(A)	71	64	69	62	61	59	56	47
L_{WA}	Refoulement	dB(A)	71	53	66	62	64	66	61	52

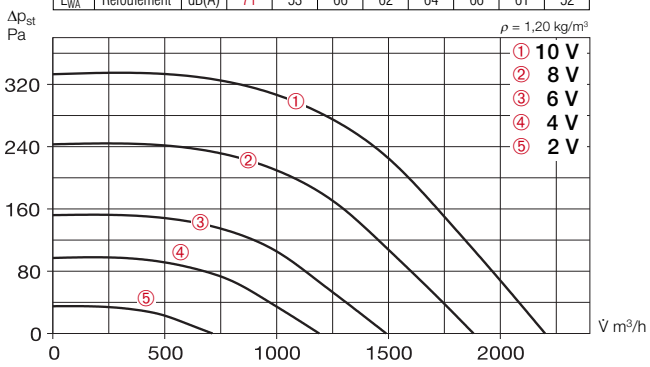

	Refoulement libre					
Tension V	**n** min⁻¹	**V̇** m³/h	**P** W	**I** A	**Lp** dB(A)	**SFP** kW/m³/s
10	1850	2200	165	0,79	51	0,27
8	1580	1880	105	0,51	48	0,20
6	1250	1490	55	0,27	43	0,13
4	1000	1190	32	0,17	38	0,10

Accessoires	Page
Régulateur électronique, universel, potentiomètre de vitesse	72+

Détails accessoires
Accesoires de montage
Voir catalogue général

Accessoires

Contre bride
Type FR 225 N° Réf. 1201
En tôle acier galva., pour le raccordement des gaines côté aspiration.

Manchette souple
Type STS 225 N° Réf. 1218
Pour limiter la transmission du bruit en raccordant l'aspiration au réseau. Contre brides en tôle acier galva.

Clapet anti-retour avec ressort de rappel
Type RVS 225 N° Réf. 2591
Automatique, en tôle acier galvanisé, clapets en aluminium. Evite les entrées d'air froid en cas d'arrêt de la tourelle. Pour sens de l'air vertical du bas vers le haut.

Clapet anti-retour motorisé
Type RVM 225 N° Réf. 2575
Idem RVS, mais pour sens du flux d'air dans toutes les directions sans restriction et avec servomoteur à ressort de rappel (monté hors du flux d'air).

Costière pour toits plats
Type FDS 225 N° Réf. 1378
Avec charnières pour faciliter l'entretien et le nettoyage.

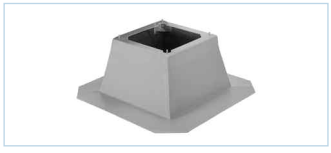

Costière pour toits ondulés
Type WDS 225 N° Réf. 1560
Pour implantation des tourelles et coupoles d'aération sur toits recouverts de plaques en Fibrociment ondulés. Pente maxi autorisée 25°. En polyester renforcé fibres de verre. Profil n° 5.

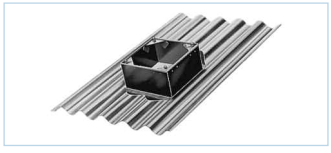

Costière avec silencieux
Type SSD 225 N° Réf. 5290
Avec charnières pour faciliter l'entretien. Valeur moyenne d'atténuation 15 dB. Pour atténuation du niveau sonore à l'aspiration. Parties métalliques en tôle acier galvanisé.

Costière pour toits inclinés
Type SDS sur demande
Couverture tuile ou tôle nervurée. En tôle acier galvanisé, avec revêtement intérieur en panneaux isolants thermiques et phoniques. Pente maxi. autorisée 45°.

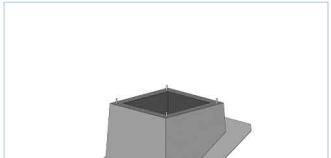

Silencieux au refoulement
Type HSDV 225 N° Réf. 6757
Valeur moyenne d'atténuation 11 dB.

Régulateur électronique universel
Type EUR EC N° Réf. 1347
Pour régulation progressive 0-10 V DC de ventilateurs EC monophasés ou triphasés.

Potentiomètre de vitesse
Type PU/PA 10 voir tableau
Pour la régulation des ventilateurs EC équipés d'entrée potentiomètre.

Gamme RD EC

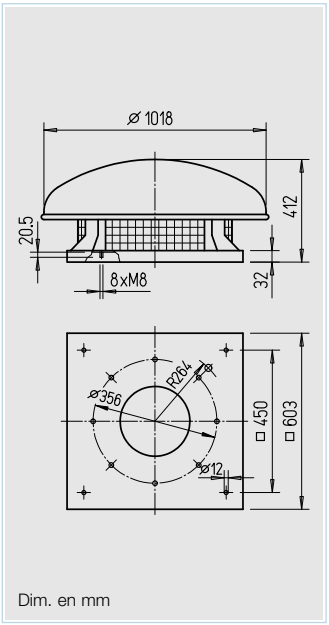

Description
Tourelle de toiture EC centrifuge de faible hauteur à rejet horizontal équipée d'un large chapeau pare-pluie.

Caisson
L'embase (avec cône d'aspiration) et les différentes parties constitutives sont réalisées en tôle acier galvanisé. Chapeau pare-pluie et grille de protection en aluminium. L'embase est équipée de goujons permettant le montage des accessoires côté aspiration.

Turbine
Roue centrifuge à haut rendement à pales inclinées vers l'arrière en tôle acier galvanisé. Equilibrée dynamiquement avec le moteur.

Entraînement
Moteur EC à rotor extérieur et vitesse variable, économique et à haut rendement, protection IP 44. Monté sur roulements à billes, sans entretien et antiparasité.

Protection moteur
Protection électrothermique intégrée pour le moteur EC et sa régulation.

Raccordement électrique
Boîte à bornes de série (IP 55) placée sous le chapeau.

Grille de protection
Livrée de série côté refoulement, conforme à la norme EN ISO 13857.

Régulation
Régulation progressive de vitesse par potentiomètre ou par régulateur universel (voir tableau).
Vitesses de fonctionnement pour exemple, voir les courbes caractéristiques ci-contre.

Livraison
L'appareil est livré en emballage carton, monté complet, prêt à être raccordé.

Niveau sonore
Au-dessus des courbes caractéristiques sont indiqués les spectres acoustiques en dB(A):
- Puissance sonore aspiration
- Puissance sonore refoulement.
- La pression sonore rayonnée à 4 m en champ libre est indiquée dans le tableau des types ainsi que dans le tableau des tensions placé sous les courbes.

Type	N° Réf.	Raccordement Ø	Vitesse nominale	Débit à l'air libre	Pression sonore rayonnée	Puissance absorbée	Courant absorbé	Schéma de branchement	Température max. du fluide	Poids net env.	Régulateur universel		Potentiomètre de vitesse encastrable		Potentiomètre de vitesse apparent	
		mm	min^{-1}	$\dot{V}$ m^3/h	dB(A) à 4 m	kW	A	N°	+ °C	kg	Type	N° Réf.	Type	N° Réf.	Type	N° Réf.
Moteur monophosé EC, 230 V, 50 Hz, protection IP 44																
RDW EC 315	1632	315	1260	4230	52	0,40	1,80	994	40	40,0	**EUR EC**	1347	**PU 10**	1734	**PA 10**	1735

RDW EC 315

Fréquence		Hz	Tot.	125	250	500	1k	2k	4k	8k
L_{WA}	Aspiration	dB(A)	70	63	64	62	62	59	59	52
L_{WA}	Refoulement	dB(A)	72	58	62	64	67	66	62	54

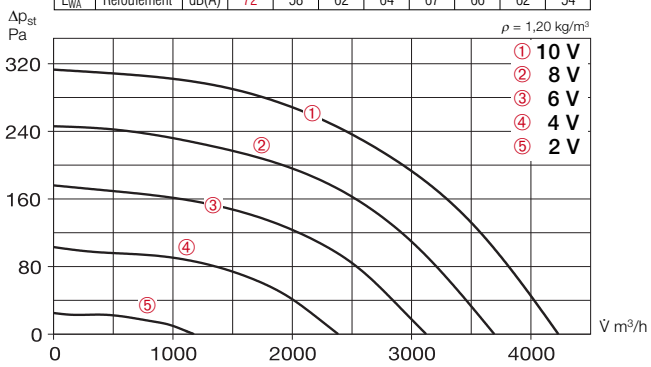

	Refoulement libre					
Tension V	**n** min⁻¹	**V̇** m³/h	**P** W	**I** A	**Lp** dB(A)	**SFP** kW/m³/s
10	1260	4230	310	1,50	52	0,26
8	1100	3690	210	1,02	49	0,21
6	930	3120	130	0,64	45	0,15
4	710	2380	60	0,33	40	0,10

Accessoires	Page
Régulateur électronique, universel, potentiomètre de vitesse	72+

Détails accessoires
Accesoires de montage
Voir catalogue général

Accessoires

Contre bride
Type FR 315 N° Réf. 1204
En tôle acier galva., pour le raccordement des gaines côté aspiration.

Manchette souple
Type STS 315 N° Réf. 1221
Pour limiter la transmission du bruit en raccordant l'aspiration au réseau. Contre brides en tôle acier galva.

Clapet anti-retour avec ressort de rappel
Type RVS 315 N° Réf. 2594
Automatique, en tôle acier galvanisé, clapets en aluminium. Evite les entrées d'air froid en cas d'arrêt de la tourelle. Pour sens de l'air vertical du bas vers le haut.

Clapet anti-retour motorisé
Type RVM 315 N° Réf. 2578
Idem RVS, mais pour sens du flux d'air dans toutes les directions sans restriction et avec servomoteur à ressort de rappel (monté hors du flux d'air).

Costière pour toits plats
Type FDS 315 N° Réf. 1379
Avec charnières pour faciliter l'entretien et le nettoyage.

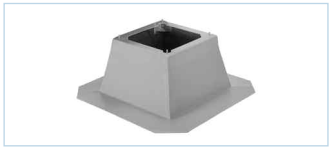

Costière pour toits ondulés
Type WDS 315 N° Réf. 1561
Pour implantation des tourelles et coupoles d'aération sur toits recouverts de plaques en Fibrociment ondulés. Pente maxi autorisée 25°. En polyester renforcé fibres de verre. Profil n° 5.

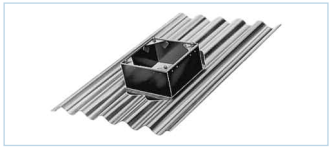

Costière avec silencieux
Type SSD 315 N° Réf. 5292
Avec charnières pour faciliter l'entretien. Valeur moyenne d'atténuation 15 dB. Pour atténuation du niveau sonore à l'aspiration. Parties métalliques en tôle acier galvanisé.

Costière pour toits inclinés
Type SDS sur demande
Couverture tuile ou tôle nervurée. En tôle acier galvanisé, avec revêtement intérieur en panneaux isolants thermiques et phoniques. Pente maxi. autorisée 45°.

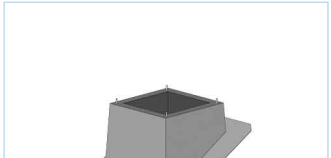

Silencieux au refoulement
Type HSDV 315 N° Réf. 6758
Valeur moyenne d'atténuation 11 dB.

Régulateur électronique universel
Type EUR EC N° Réf. 1347
Pour régulation progressive 0-10 V DC de ventilateurs EC monophasés ou triphasés.

Potentiomètre de vitesse
Type PU/PA 10 voir tableau
Pour la régulation des ventilateurs EC équipés d'entrée potentiomètre.

Gamme RD EC

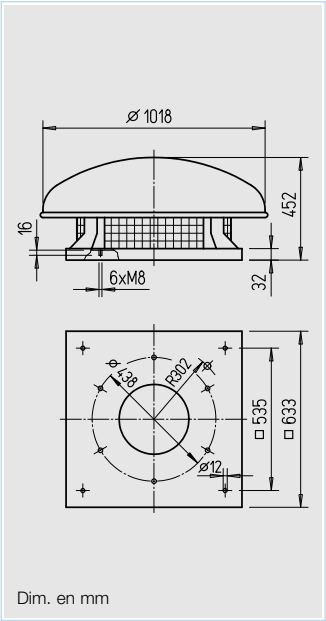

Description
Tourelle de toiture EC centrifuge de faible hauteur à rejet horizontal équipée d'un large chapeau pare-pluie.

Caisson
L'embase (avec cône d'aspiration) et les différentes parties constitutives sont réalisées en tôle acier galvanisé. Chapeau pare-pluie et grille de protection en aluminium. L'embase est équipée de goujons permettant le montage des accessoires côté aspiration.

Turbine
Roue centrifuge à haut rendement à pales inclinées vers l'arrière en tôle acier galvanisé. Equilibrée dynamiquement avec le moteur.

Entraînement
Moteur EC à rotor extérieur et vitesse variable, économique et à haut rendement, protection IP 44. Monté sur roulements à billes, sans entretien et antiparasité.

Protection moteur
Protection électrothermique intégrée pour le moteur EC et sa régulation.

Raccordement électrique
Boîte à bornes de série (IP 55) placée sous le chapeau.

Grille de protection
Livrée de série côté refoulement, conforme à la norme EN ISO 13857.

Régulation
Régulation progressive de vitesse par potentiomètre ou par régulateur universel (voir tableau).
Vitesses de fonctionnement pour exemple, voir les courbes caractéristiques ci-contre.

Livraison
L'appareil est livré en emballage carton, monté complet, prêt à être raccordé.

Niveau sonore
Au-dessus des courbes caractéristiques sont indiqués les spectres acoustiques en dB(A):
- Puissance sonore aspiration
- Puissance sonore refoulement.
- La pression sonore rayonnée à 4 m en champ libre est indiquée dans le tableau des types ainsi que dans le tableau des tensions placé sous les courbes.

Type	N° Réf.	Raccordement Ø	Vitesse nominale	Débit à l'air libre	Pression sonore rayonnée	Puissance absorbée	Courant absorbé	Schéma de branchement	Température max. du fluide	Poids net env.	Régulateur universel		Potentiomètre de vitesse encastrable		Potentiomètre de vitesse apparent	
		mm	min^{-1}	$\dot{V}$ m^3/h	dB(A) à 4 m	kW	A	N°	+ °C	kg	Type	N° Réf.	Type	N° Réf.	Type	N° Réf.
Moteur monophosé EC, 230 V, 50 Hz, protection IP 44																
RDW EC 400	1634	400	1470	6670	59	1,05	4,60	994	40	45,0	**EUR EC**	1347	**PU 10**	1734	**PA 10**	1735

RDW EC 400

Fréquence		Hz	Tot.	125	250	500	1k	2k	4k	8k
L_{WA}	Aspiration	dB(A)	77	70	71	69	69	66	66	59
L_{WA}	Refoulement	dB(A)	79	65	69	71	74	73	69	60

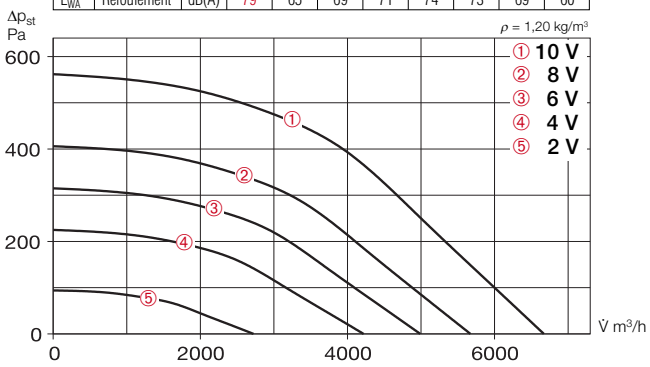

	Refoulement libre					
Tension V	**n** min⁻¹	**V̇** m³/h	**P** W	**I** A	**Lp** dB(A)	**SFP** kW/m³/s
10	1470	6670	800	3,86	59	0,43
8	1250	5670	495	2,40	56	0,32
6	1100	4990	340	1,64	53	0,25
4	930	4220	210	1,14	50	0,18

Accessoires	Page
Régulateur électronique, universel, potentiomètre de vitesse	72+

Détails accessoires
Accesoires de montage
Voir catalogue général

Accessoires

Contre bride
Type FR 400 N° Réf. 1206
En tôle acier galva., pour le raccordement des gaines côté aspiration.

Manchette souple
Type STS 400 N° Réf. 1223
Pour limiter la transmission du bruit en raccordant l'aspiration au réseau. Contre brides en tôle acier galva.

Clapet anti-retour avec ressort de rappel
Type RVS 400 N° Réf. 2596
Automatique, en tôle acier galvanisé, clapets en aluminium. Evite les entrées d'air froid en cas d'arrêt de la tourelle. Pour sens de l'air vertical du bas vers le haut.

Clapet anti-retour motorisé
Type RVM 400 N° Réf. 2580
Idem RVS, mais pour sens du flux d'air dans toutes les directions sans restriction et avec servomoteur à ressort de rappel (monté hors du flux d'air).

Costière pour toits plats
Type FDS 400 N° Réf. 1380
Avec charnières pour faciliter l'entretien et le nettoyage.

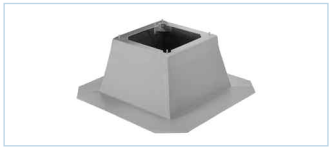

Costière pour toits ondulés
Type WDS 400 N° Réf. 1562
Pour implantation des tourelles et coupoles d'aération sur toits recouverts de plaques en Fibrociment ondulés. Pente maxi autorisée 25°. En polyester renforcé fibres de verre. Profil n° 5.

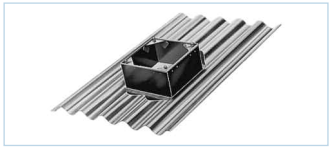

Costière avec silencieux
Type SSD 400 N° Réf. 5291
Avec charnières pour faciliter l'entretien. Valeur moyenne d'atténuation 15 dB. Pour atténuation du niveau sonore à l'aspiration. Parties métalliques en tôle acier galvanisé.

Costière pour toits inclinés
Type SDS sur demande
Couverture tuile ou tôle nervurée. En tôle acier galvanisé, avec revêtement intérieur en panneaux isolants thermiques et phoniques. Pente maxi. autorisée 45°.

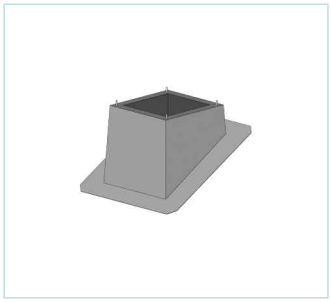

Silencieux au refoulement
Type HSDV 400 N° Réf. 6758
Valeur moyenne d'atténuation 11 dB.

Régulateur électronique universel
Type EUR EC N° Réf. 1347
Pour régulation progressive 0-10 V DC de ventilateurs EC monophasés ou triphasés.

Potentiomètre de vitesse
Type PU/PA 10 voir tableau
Pour la régulation des ventilateurs EC équipés d'entrée potentiomètre.

Gamme RD EC

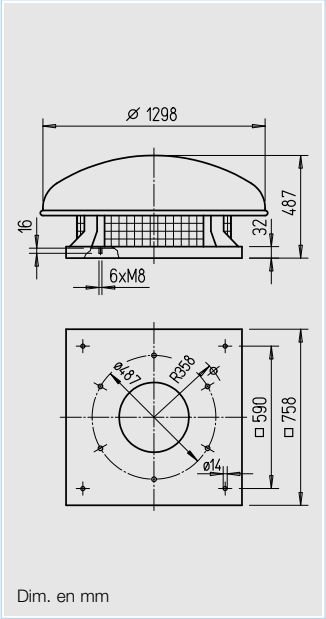

Description
Tourelle de toiture EC centrifuge de faible hauteur à rejet horizontal équipée d'un large chapeau pare-pluie.

Caisson
L'embase (avec cône d'aspiration) et les différentes parties constitutives sont réalisées en tôle acier galvanisé. Chapeau pare-pluie et grille de protection en aluminium. L'embase est équipée de goujons permettant le montage des accessoires côté aspiration.

Turbine
Roue centrifuge à haut rendement à pales inclinées vers l'arrière en tôle acier galvanisé. Equilibrée dynamiquement avec le moteur.

Entraînement
Moteur EC à rotor extérieur et vitesse variable, économique et à haut rendement, protection IP 44. Monté sur roulements à billes, sans entretien et antiparasité.

Protection moteur
Protection électrothermique intégrée pour le moteur EC et sa régulation.

Raccordement électrique
Boîte à bornes de série (IP 55) placée sous le chapeau.

Grille de protection
Livrée de série côté refoulement, conforme à la norme EN ISO 13857.

Régulation
Régulation progressive de vitesse par potentiomètre ou par régulateur universel (voir tableau).
Vitesses de fonctionnement pour exemple, voir les courbes caractéristiques ci-contre.

Livraison
L'appareil est livré en emballage carton, monté complet, prêt à être raccordé.

Niveau sonore
Au-dessus des courbes caractéristiques sont indiqués les spectres acoustiques en dB(A):
- Puissance sonore aspiration
- Puissance sonore refoulement.
- La pression sonore rayonnée à 4 m en champ libre est indiquée dans le tableau des types ainsi que dans le tableau des tensions placé sous les courbes.

Type	N° Réf.	Raccordement Ø	Vitesse nominale	Débit à l'air libre	Pression sonore rayonnée	Puissance absorbée	Courant absorbé	Schéma de branchement	Température max. du fluide	Poids net env.	Régulateur universel		Potentiomètre de vitesse encastrable		Potentiomètre de vitesse apparent	
		mm	min^{-1}	$\dot{V}$ m^3/h	dB(A) à 4 m	kW	A	N°	+ °C	kg	Type	N° Réf.	Type	N° Réf.	Type	N° Réf.
Moteur monophosé EC, 230 V, 50 Hz, protection IP 44																
RDW EC 450	1636	450	1180	8360	56	1,02	4,50	994	40	75,0	**EUR EC**	1347	**PU 10**	1734	**PA 10**	1735

RDW EC 450

Fréquence		Hz	Tot.	125	250	500	1k	2k	4k	8k
L_{WA}	Aspiration	dB(A)	73	66	67	65	65	63	63	55
L_{WA}	Refoulement	dB(A)	76	67	68	68	69	69	65	57

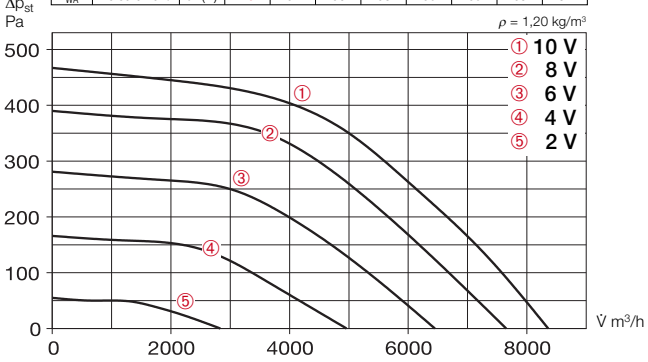

	Refoulement libre					
Tension V	**n** min⁻¹	**V̇** m³/h	**P** W	**I** A	**Lp** dB(A)	**SFP** kW/m³/s
10	1180	8360	700	3,40	56	0,30
8	1080	7650	540	2,61	54	0,26
6	910	6450	330	1,60	50	0,18
4	700	4960	160	0,87	45	0,12

Accessoires	Page
Régulateur électronique, universel, potentiomètre de vitesse	72+

Détails accessoires
Accesoires de montage
Voir catalogue général

Accessoires

Contre bride
Type FR 450 N° Réf. 1207
En tôle acier galva., pour le raccordement des gaines côté aspiration.

Manchette souple
Type STS 450 N° Réf. 1224
Pour limiter la transmission du bruit en raccordant l'aspiration au réseau. Contre brides en tôle acier galva.

Clapet anti-retour avec ressort de rappel
Type RVS 450 N° Réf. 2597
Automatique, en tôle acier galvanisé, clapets en aluminium. Evite les entrées d'air froid en cas d'arrêt de la tourelle. Pour sens de l'air vertical du bas vers le haut.

Clapet anti-retour motorisé
Type RVM 450 N° Réf. 2581
Idem RVS, mais pour sens du flux d'air dans toutes les directions sans restriction et avec servomoteur à ressort de rappel (monté hors du flux d'air).

Costière pour toits plats
Type FDS 450 N° Réf. 1381
Avec charnières pour faciliter l'entretien et le nettoyage.

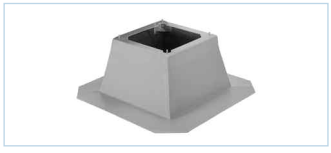

Costière pour toits ondulés
Type WDS 450 N° Réf. 1563
Pour implantation des tourelles et coupoles d'aération sur toits recouverts de plaques en Fibrociment ondulés. Pente maxi autorisée 25°. En polyester renforcé fibres de verre. Profil n° 5.

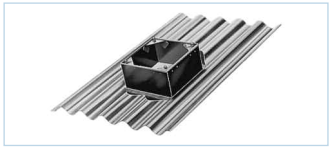

Costière avec silencieux
Type SSD 450 N° Réf. 5288
Avec charnières pour faciliter l'entretien. Valeur moyenne d'atténuation 15 dB. Pour atténuation du niveau sonore à l'aspiration. Parties métalliques en tôle acier galvanisé.

Costière pour toits inclinés
Type SDS sur demande
Couverture tuile ou tôle nervurée. En tôle acier galvanisé, avec revêtement intérieur en panneaux isolants thermiques et phoniques. Pente maxi. autorisée 45°.

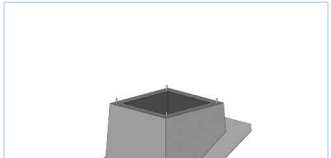

Silencieux au refoulement
Type HSDV 450 N° Réf. 6760
Valeur moyenne d'atténuation 11 dB.

Régulateur électronique universel
Type EUR EC N° Réf. 1347
Pour régulation progressive 0-10 V DC de ventilateurs EC monophasés ou triphasés.

Potentiomètre de vitesse
Type PU/PA 10 voir tableau
Pour la régulation des ventilateurs EC équipés d'entrée potentiomètre.

EUR EC

■ **Régulateur universel EUR EC Régulation électronique à commande 0–10 V DC.**

☐ **Domaine d'utilisation**
Pour la régulation progressive de ventilateurs EC monophasés et triphasés avec un signal de commande 0–10 V DC.

☐ **Fonctionnement**
Mise en route rapide et aisée grâce à l'assistant de mise en service. En fonction du type de sonde raccordée, possibilité de réguler selon les modes suivants:
- **Sélection manuelle vitesse** Commande en façade du régulateur
- **Température standard** (nécessite l'utilisation d'une sonde type LTR 40 ou LTK 40)
- **Température avec fonctions annexes** préprogrammées, (nécessite l'utilisation d'une sonde type LTR 40 ou LTK 40)
- **Différentiel de température** (nécessite l'utilisation d'une sonde type LTR 40 ou LTK 40)
- **Pression différentielle standard** (nécessite l'utilisation d'une sonde type LDF 500)
- **Pression différentielle avec compensation température extérieure** (nécessite l'utilisation d'une sonde de pression type LDF 500 et d'une sonde de température type LTR 40 ou LTK 40). Idéal pour la VMC simple flux en habitat selon DIN 18017.
- **Vitesse d'air** (nécessite l'utilisation d'une sonde type LGF 10)

Les sondes de mesures sont fournies en option (accessoires). Les plages de réglages sont programmables, dans la limite des valeurs des sondes.

En fonction de la valeur de consigne et la mesure réelle, le régulateur délivre une tension de sortie de 0 % (0 V DC) à 100% (10 V DC). Les seuils de tension min. et max. sont réglables.

Entrées et sorties:
Sorties:
- 2 x sorties analogiques 0–10 V pour le pilotage par exemple d'un moteur EC, variateur de fréquence, clapet.
- 2 x relais libres de potentiel, programmables en alarme, chauffage ou mode en cours.

Entrées:
- 2 x entrées capteurs, programmables selon le type de sonde.
- 3 x entrées digitales programmables pour mise en service, défaut externe, limite on/off, abaissement de nuit, interne/externe, auto/manuel, reset, vitesse max on/off.

Réglages:
- Réglage continu de la température de consigne et de la plage de régulation.
- Réglage des seuils de puissance min. et max.
- Avec ou sans débit d'air min.
- Mise en route du chauffage par relais programmable
- Réglage continu du seuil d'alarme min et max, affichage sur l'écran et/ou sortie relais.
- Ouverture min. /max. des volets
- Inversion de la courbe de régulation
- Commande d'un servomoteur de volet.
- Panneau de commande avec touches protégées par un film plastique.

☐ **Affichage**
- Ecran LCD multifonction
- Affichage numérique des valeurs réelles et de consignes.
- Symboles (alarme, chauffage, mise en route)
- Barre de modulation
- Textes des menus, modes et alarmes

Mode 2.03: Température avec fonctions annexes
Mode 2.05: Différentiel de température

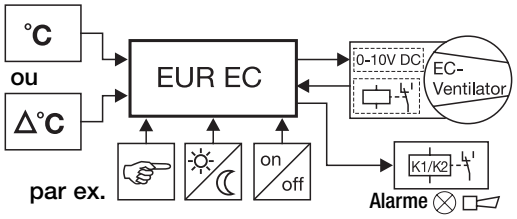

Mode 4.01: Pression différentielle standard
Mode 6.01: Vitesse d'air

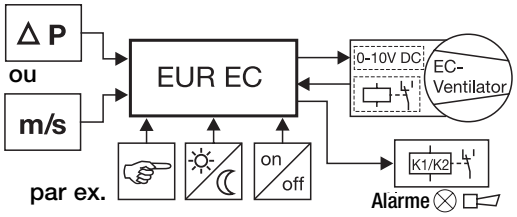

☐ **Boîtier**
En matière synthétique, gris clair pour montage apparent.

Protection	IP 54
Dim mm	L 223 x H 200 x P 115

■ **Accessoires nécessaires**

Type LDF 500	N° Réf. 1322
Sonde de pression	
Plage de mesure 0 – 500 Pa	
Type LGF 10	N° Réf. 1325
Sonde de vitesse d'air	
Plage de mesure 0 – 10 m/s	
Type LTA 40	N° Réf. 1336
Sonde de température extérieure	
Plage de mesure –20 à +60 °C	
Type LTK 40	N° Réf. 1324
Sonde de température pour gaine	
Plage de mesure 0 à +40 °C	
Type LTR 40	N° Réf. 1323
Sonde de température ambiante	
Plage de mesure 0,5 à +40 °C	

Type EUR EC	**N° Réf. 1347**
Tension	230 V~, 50/60 Hz
Tension commande	0–10 V / max. 10 mA
Tension de sortie	0 – 100 %
Plage de température réglable	0 – 40 °C
Plage de pression réglable	0 – 500 Pa
Plage de vitesse réglable	0 – 10 m/s
Température ambiante	0 à +40 °C
Poids	env. 1,0 kg
Schéma de branchement N°	SS-1001

P.. 10 et P.. 24

P.. 10 et P.. 24
Potentiomètre de vitesse avec fonction marche-arrêt et LED.

Utilisation
Pour la régulation des ventilateurs EC équipés d'une entrée potentiomètre.
Mise en service par interrupteur marche arrêt et voyant LED de contrôle.

Commande par potentiomètre
Le potentiomètre est raccordé directement sur l'entrée potentiomètre de la régulation du ventilateur. Cette régulation délivre une tension de commande de par ex. 10 V DC et permet une entrée pour un signal de commande de 0-10 V DC.

Tension de commande minimum
Un second potentiomètre est intégré dans le P..10 et P..24. La tension minimum de commande est réglable mais elle ne pourra pas être inférieure à 1,3 V pour permettre un démarrage de la moto-turbine en petite vitesse.

Interrupteur marche-arrêt
Le bouton de façade du potentiomètre de vitesse a également une fonction poussoir. Si la régulation du ventilateur EC le permet (par ex. une entrée verrouillage/déverrouillage 24 V DC), cette fonction peut être commandée par le bouton poussoir.

Schéma de principe

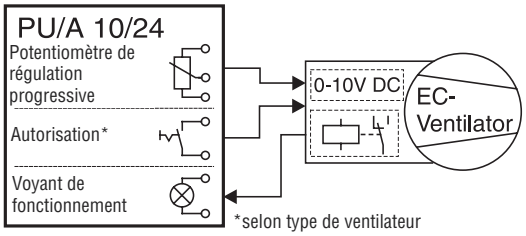

Anneau lumineux LED
La couleur de l'anneau lumineux indique l'état de fonctionnement du ventilateur. En fonctionnement, l'anneau est vert.
Sur les ventilateurs équipés d'un relais de sortie, la couleur de l'anneau sera verte en fonctionnement normal et rouge en cas de défaut ou arrêt moteur, sous réserve que la régulation du ventilateur délivre une tension de commande de 24 V DC / 6 mA ou 10 V DC / 6 mA.

Boîtier
En matière synthétique, blanc.
Types PU, montage encastré.
Types PA, montage apparent.
Protection IP 40
Dim mm (enc.) L 80 x H 80 x P 21 dépas.
(app.) L 80 x H 80 x P 65

Caractéristiques techniques
Potentiomètre 10 kOhm
(avec pot. mini environ 7,9–16,5 kOhm)
Le potentiomètre délivre une tension de commande de 0-10 V DC pour une alim. de 10 V.
Tension mini réglable de 1,3 à 6,7 V DC
Alimentation LED
– 10 V DC (P.. 10), min. 6 mA ou
– 24 V DC (P.. 24), min. 6 mA
Température de service 0 à +40 °C
Schéma de branchement N° SS-1000

Programme de livraison

Potentiomètre de vitesse
– LED alimentation 10 V

Type PU 10	N° Réf. 1734

Pour montage encastré.

Type PA 10	N° Réf. 1735

Pour montage apparent.

Potentiomètre de vitesse
– LED alimentation 24 V

Type PU 24	N° Réf. 1736

Pour montage encastré.

Type PA 24	N° Réf. 1737

Pour montage apparent.

LA MARQUE DES PROS

HELIOS VENTILATEURS • Le Carré des Aviateurs • 157 avenue Charles Floquet • 93155 Le Blanc Mesnil Cedex
Téléphone: +33 - (0) 1.48.65.75.61 • Télécopie: +33 - (0) 1.48.67.28.53 • E-Mail: info@helios-fr.com • www.helios-fr.com

Copyright ©: Helios Ventilatoren, VS-Schwenningen. Certifié ISO 9001/2000. Les Informations données ne sauraient être considérées comme contractuelles. Helios se réservant le droit de modifier sans préavis les données de ce document. N° Réf. 86 977.497 / 01.12