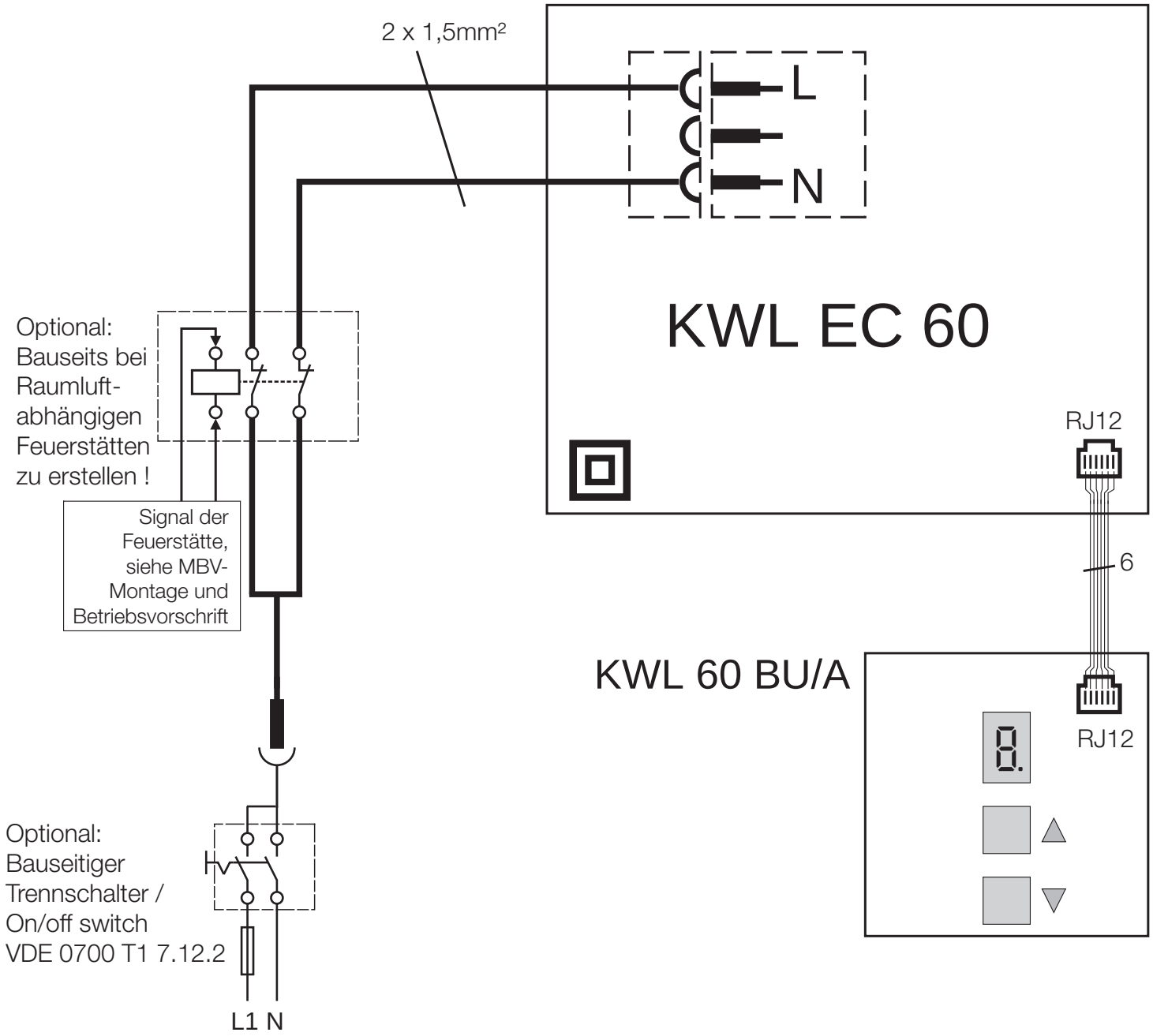

85091 001 SS-932 08.04.09

KWL EC 60 Eco

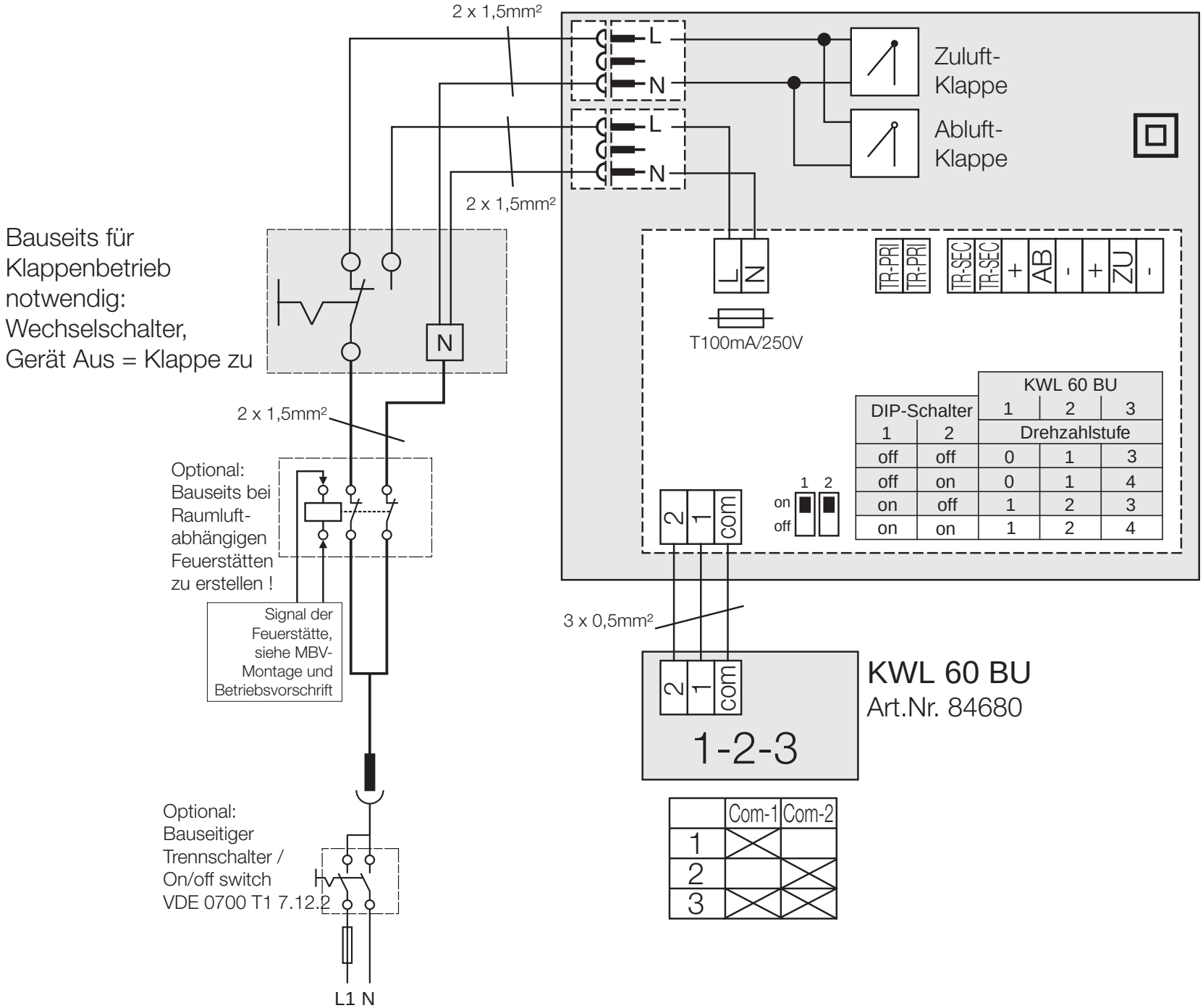

DIP-Schalter 1	DIP-Schalter 2	KWL 60 BU 1	KWL 60 BU 2	KWL 60 BU 3
		Drehzahlstufe		
off	off	0	1	3
off	on	0	1	4
on	off	1	2	3
on	on	1	2	4

	Com-1	Com-2
1	X	
2		X
3	X	X

85269 001 SS-1026 23.05.12